Kühl-/Gefrierschrank

FSXS21

Bedienungsanleitung

&

Installations- und Betriebsanweisungen

Aufgrund unserer Produktverbesserungsrichtlinie behalten wir uns das Recht vor, technische Daten ohne Ankündigung zu ändern.

Falcon

U111357-03

Contents

1. Vor der Inbetriebnahme 1

Sicherheit 1
Elektrische Sicherheit 3
UKCA-/CE-Konformitätserklärung 4
Entsorgung von Altgeräten 4
Verpackung und Umwelt 4

2. Informationen zum Kühlschrank 6

Frischefach 7
Allgemeine Gerätefunktionen 7
Allgemeine Hinweise: 8
Even-circ 8
Gebrauch 8
Einlegeböden 8
Zubehör 9
Ionisator / Range Fresh 9
Gefrierfach 10

3. Verwendung des Bedienfeldes 11

Schutz der Touch-Anzeige *(Schutzmodus)* 12
Betrieb des Gefrierfachs 12

4. Tipps zur Lebensmittelaufbewahrung 19

Lebensmittelaufbewahrung 19
Tipps zur Aufbewahrung von frischen Lebensmitteln 20
Tipps zum Einfrieren von Lebensmitteln 21

5. Tabelle für Lebensmittelaufbewahrung 22

6. Reinigung und Wartung 24

Abtauen 24
Reinigung 24
Ausschalten des Kühlschranks 24
Außer Betrieb 24

7. Fehlerbehebung 25

Tipps zum Energiesparen 26

8. Installation 28

Warnhinweise zur Installation 28
Türentnahme und -zugang 29
Positionierung des Gerätes 35
Elektrischer Anschluss 36

9. Trittschutz 37

Entfernung des Trittschutzes 37
Montage des Trittschutzes 38

10. Schaltplan 39

11. Technische Daten 40

12. Garantie / Kundendienst 46

1. Vor der Inbetriebnahme

Icon	Type	Meaning
	WARNING	Serious injury or death risk
	RISK OF ELECTRIC SHOCK	Dangerous voltage risk
	FIRE	Fire risk
	CAUTION	Injury or property damage risk
	IMPORTANT	Operating the system correctly

Vielen Dank für den Kauf dieses Gerätes. Es ist eine stilvolle und dennoch praktische Lösung für alle Kühlanforderungen. Diese Handbuch enthält alle notwendigen Informationen für den Betrieb des Gerätes. Eventuelle Fragen können an den Kundendienst gerichtet werden (siehe Abschnitt „Garantie“ für Kontaktdaten).

ACHTUNG: Dieses Gerät muss geerdet werden.

Das Gerät mindestens sechs Stunden stehen lassen. Dadurch reguliert sich das Kühlsystem nach dem Transport.

Das Gerät muss von einer qualifizierten Person installiert werden.

Dieses Gerät ist nur für den Gebrauch im Haushalt geeignet. Die Verwendung für andere Zwecke kann zum Verlust der Gewährleistungs- oder Haftungsansprüche führen.

Kinder zwischen 3 und 8 Jahren dürfen den Kühlschrank zum Einlegen und Entnehmen von Speisen bedienen, jedoch nicht zu Reinigungs- oder Wartungszwecken. Kleinkinder zwischen 0 und 3 Jahren dürfen das Gerät nicht bedienen, Kinder im Alter zwischen 3 und 8 Jahren nur unter ständiger Aufsicht. Kinder und Jugendliche zwischen 8 und 14 Jahren sowie Personen mit eingeschränkten körperlichen, sensorischen oder geistigen Fähigkeiten dürfen das Gerät nach entsprechender Einweisung in dessen Bedienung bzw. unter angemessener Aufsicht bedienen.

Personen mit stark eingeschränkten körperlichen, sensorischen oder geistigen Fähigkeiten sollte die Bedienung des Gerätes aus Sicherheitsgründen nur unter ständiger Aufsicht erlaubt werden.

- Vor dem Anschluss des Gerätes an die Stromversorgung sollte das Innere des Gerätes mit warmem Wasser und Natron gereinigt und sorgfältig getrocknet werden.
- Überprüfen, dass keine Teile des Gerätes beschädigt sind, insbesondere Teile des Kühlsystems, Rohre oder Leitungen. Falls Schäden vorhanden sind, das Gerät **NICHT** installieren. Einen qualifizierten Servicetechniker kontaktieren oder das Gerät zum Händler zurückbringen.
- Falls das Zubehör im Geräteinneren während des Transports verrutscht ist, kann es gemäß den Anweisungen wird korrekt positioniert werden.
- Sicherstellen, dass die Stromversorgung für das Gerät geeignet ist. Die notwendigen Daten sind dem Typenschild des Gerätes zu entnehmen.
- Sobald das Gerät installiert, gereinigt und getrocknet ist, kann es an die Stromversorgung angesteckt und eingeschaltet werden.

Sicherheit

Das Typenschild befindet sich seitlich am Gerät (Kühlfach).

ACHTUNG: Im Gerät muss Trinkwasser verwendet werden.

ACHTUNG: Das Gerät frei von Hindernissen halten.

NICHT den Kühlkreislauf beschädigen. Im Falle einer Beschädigung das Gerät NICHT weiter verwenden.

⚠ **ACHTUNG: KEINE mechanischen Geräte (wie Haartrockner) verwenden, um das Gerät abzutauen.**

⚠ **Wenn das Gerät das Kühlmittel R600a nutzt (diese Information ist dem Typenschild zu entnehmen), dürfen während des Transports und der Installation keine Kühlelemente beschädigt werden. R600a ist ein umweltfreundliches Erdgas, das jedoch explosiv ist. Falls aufgrund einer Beschädigung der Kühlelemente ein Leck entstanden ist, das Gerät von offenen Flammen und Wärmequellen fernhalten, und den Raum, in dem sich das Gerät befindet, für einige Minuten gut lüften.**

- Beim Austausch von Altgeräten darauf achten, dass vor der Entsorgung alle Sperrmechanismen deaktiviert wurden. Es ist außerdem ratsam, die Gerätetür vollständig zu entfernen, damit keine Kinder im Gerät eingeschlossen werden können.
- Das Gerät muss sicher mit der Stromversorgung verbunden werden. Lose Anschlüsse, gebrochene Stecker und freiliegende Drähte sind Gefahrenquellen. Sicherstellen, dass alle Anschlüsse intakt sind.
- Vor Wartungsarbeiten oder kleineren Reparaturen das Gerät von der Stromversorgung trennen.
- **NICHT** die kalten Oberflächen des Gerätes berühren, während es in Betrieb ist, da Finger oder Hände kleben bleiben könnten, was zu Gefrierbrand führt.
- Beim Verschieben des Gerätes keine Leitungen oder Rohre bzw. nicht die Kondensatoreinheit beschädigen. Wenn diese Teile beschädigt sind, einen qualifizierten Servicetechniker kontaktieren.
- **Ausgasende Flüssigkeiten (Getränke mit Kohlensäure) dürfen nie eingefroren werden. Diese Flüssigkeiten dehnen sich beim Einfrieren aus, wodurch die Flaschen/Behälter platzen könnten.**
- Lebensmittel, die zunächst aufgetaut oder gekocht werden (wie Fleisch oder Brot), dürfen nicht gefroren konsumiert werden.
- Ungewöhnlich aussehende oder riechende Lebensmittel **NICHT** verzehren. Im Zweifel entsorgen. Verdorbene Lebensmittel sind gesundheitsschädlich.
- Niemals mithilfe von scharfen Metallgegenständen versuchen, das Eis von den Geräteflächen zu entfernen. Nur für den Zweck vorgesehene Gegenstände (z. B. Kunststoffschaber) verwenden und vorsichtig vorgehen, um eine Beschädigung der Geräteverkleidung zu verhindern.
- Das Kühlsystem enthält Kühlmittel und Öle, die bei einem Leck gesundheitsschädlich sind. Im Falle eines Lecks das Gerät vom Strom nehmen und den Raum, in dem sich das Gerät befindet, gut lüften. Sicherstellen, dass **KEIN** Kontakt zum Kühlmittel erfolgt und es nicht in die Augen gelangt. Einen Servicetechniker kontaktieren oder einen Termin zur Entsorgung des Gerätes vereinbaren. **EIN BESCHÄDIGTES GERÄT DARF UNTER KEINEN UMSTÄNDEN** betrieben werden.

⚠ **ACHTUNG: Lüftungsöffnungen im Gerätegehäuse oder im Geräteinneren frei von Hindernissen halten.**

⚠ **ACHTUNG: KEINE mechanischen Vorrichtungen oder andere Methoden verwenden, um das Abtauen zu beschleunigen. Es dürfen nur die vom Hersteller empfohlenen Verfahren angewendet werden.**

⚠ **ACHTUNG: KEINE elektrischen Geräte im Geräteinneren verwenden, außer**

wenn dies vom jeweiligen Hersteller so vorgesehen ist.

⚠ **ACHTUNG: NICHT den Kühlkreislauf beschädigen.**

⚠ **ACHTUNG: Zur Vermeidung von Gefahren aufgrund einer Instabilität des Gerätes muss es gemäß den folgenden Anweisungen fixiert werden: Wenn das Gerät das Kühlmittel R600a nutzt (diese Information ist dem Typenschild zu entnehmen), dürfen während des Transports und der Installation keine Kühlelemente beschädigt werden. R600a ist ein umweltfreundliches Erdgas, das jedoch explosiv ist. Falls aufgrund einer Beschädigung der Kühlelemente ein Leck entstanden ist, das Gerät von offenen Flammen und Wärmequellen fernhalten, und den Raum, in dem sich das Gerät befindet, für einige Minuten gut lüften.**

Beim Transport des Gerätes **NICHT** den Kühlkreislauf beschädigen.

KEINE explosiven Substanzen wie Spraydosen mit einem entzündlichen Treibgas im Gerät aufbewahren.

Dieses Gerät ist für den privaten Gebrauch in Haushalten vorgesehen.

Wenn die Steckdose nicht den Gerätestecker aufnehmen kann, muss der Stecker vom Hersteller, einem Servicetechniker oder einer ähnlich qualifizierten Person ausgetauscht werden, um Gefahren zu vermeiden.

Der Stecker am Stromkabel des Gerätes ist speziell geerdet. Dieser Stecker muss mit einer speziell geerdeten Steckdose mit 13 Ampere verwendet werden. Wenn keine derartige Steckdose vorhanden ist, muss diese von einem autorisierten Elektriker installiert werden.

Dieses Gerät kann von Kindern ab 8 Jahren, von Personen mit eingeschränkten körperlichen, sensorischen oder geistigen Fähigkeiten oder von Personen ohne Erfahrung mit/Wissen über ein solches Gerät benutzt werden, sofern sie eine Einweisung in die sichere Bedienung des Geräts erhalten haben und die möglichen Gefahren kennen.

Kinder dürfen nicht mit dem Gerät spielen. Reinigungs- und Wartungsarbeiten dürfen nicht von unbeaufsichtigten Kindern ausgeführt werden.

Wenn das Stromkabel beschädigt ist, muss es vom Hersteller, einem Servicetechniker oder einer ähnlich qualifizierten Person ausgetauscht werden, um Gefahren zu vermeiden.

Dieses Gerät darf nicht über einer Höhenlage von 2.000 m betrieben werden.

Elektrische Sicherheit

⚠ **ACHTUNG: Beim Positionieren des Gerätes sicherstellen, dass das Stromkabel nicht eingeklemmt oder beschädigt wird.**

⚠ **ACHTUNG: KEINE Verteilersteckdosen oder tragbare Stromversorgungen an der Rückseite des Gerätes platzieren.**

⚠ **KEINE Steckeradapter verwenden.**

ACHTUNG: BRANDGEFAHR / BRENNBARE MATERIALIEN

- Der Stecker muss nach der Installation zugänglich sein.
- Die Betriebsspannung des Gerätes beträgt 220–240 V bei 50 Hz.
- Anschlüsse an die Stromversorgung müssen gemäß den lokalen Bestimmungen erfolgen.
- Den Stecker in eine Steckdose mit ausreichendem Masseanschluss stecken. Wenn die Steckdose über keinen Masseanschluss verfügt oder der Stecker nicht passt, muss ein qualifizierter Elektriker hinzugezogen werden.
- Das Gerät **MUSS**mit einer ordnungsgemäß installierten und abgesicherten Steckdose verbunden werden. Die Stromversorgung (Wechselstrom) und Spannung am

Betriebsort müssen mit den Angaben auf dem Typenschild des Gerätes übereinstimmen (das Typenschild befindet sich seitlich am Gerät).

- Das Gerät muss an eine geerdete Steckdose angeschlossen werden.
- Der Stecker **MUSS** nach der Positionierung des Gerätes zugänglich sein.
- Das Gerät ist mit einem standardmäßigen Stecker mit drei Stiften ausgestattet, wobei der Erdungsstift niemals entfernt werden darf.
- Beim Trennen des Gerätes vom Strom immer am Stecker und nicht am Kabel ziehen.
- Sicherstellen, dass das Stromkabel nicht vom Gerät einklemmt wird.
- **NICHT** auf das Kabel treten.
- Beim Bewegen des Gerätes das Stromkabel nicht beschädigen.

UKCA-/CE-Konformitätserklärung

- Hiermit wird versichert, dass unsere Produkte die in Europa und dem Vereinigten Königreich geltenden Richtlinien, Bestimmungen und Verordnungen sowie die Anforderungen der aufgeführten Standards und Normen erfüllen.

Entsorgung von Altgeräten

Das Symbol auf dem Produkt oder seiner Verpackung gibt an, dass dieses Produkt nicht im Hausmüll entsorgt werden darf. Stattdessen muss es an einer ausgewiesenen Sammelstelle zur Entsorgung von Elektro- und Elektronikgeräten abgegeben werden. Durch eine ordnungsgemäße Entsorgung des Produktes werden eventuelle negative Folgen für die Umwelt und die Gesundheit verhindert. Weitere Informationen zum Recycling dieses Produktes gibt das zuständige Stadtbüro, das Abfallentsorgungsunternehmen oder der Laden, in dem das Produkt gekauft wurde.

Verpackung und Umwelt

Verpackungsmaterialien schützen das Gerät für Schäden, die während des Transports auftreten können. Die Verpackungsmaterialien sind umweltfreundlich, da sie recycelt werden können. Die Nutzung von recycelten Materialien verringert den Rohstoffverbrauch und deshalb die Abfallproduktion.

Hinweise:

- Die Bedienungsanleitung vor der Installation und dem Gebrauch des Produktes aufmerksam lesen. Der Hersteller haftet nicht für Schäden aufgrund eines unsachgemäßen Gebrauchs.
- Alle Anweisungen zum Gerät und die Bedienungsanleitung befolgen, und dieses Handbuch an einem sicheren Ort aufbewahren, um es bei eventuellen Problemen zu Rate ziehen zu können.
- Dieses Gerät wurde für den Privatgebrauch entwickelt und darf nur in privaten Umgebungen gemäß seinem Verwendungszweck genutzt werden. Es ist nicht für den kommerziellen oder gemeinschaftlichen Gebrauch vorgesehen. Ein derartiger Gebrauch lässt die Gerätegarantie erlöschen, und unser Unternehmen übernimmt keine Haftung für daraus entstehende Verluste.
- Dieses Gerät ist für den Gebrauch in Gebäuden vorgesehen und eignet sich nur zur Kühlung/Aufbewahrung von Lebensmitteln. Es eignet sich nicht für den kommerziellen oder gemeinschaftlichen Gebrauch und/oder die Lagerung von Substanzen, die keine Lebensmittel sind. Unser Unternehmen haftet nicht für Verluste aufgrund eines unsachgemäßen oder zweckfremden Gebrauchs.

Zur Vermeidung von Lebensmittelkontaminationen die folgenden Anweisungen befolgen:

- Ein längeres Öffnen der Kühlschranktür kann einen Anstieg der Temperatur in den verschiedenen Fächern des Gerätes verursachen.
- Oberflächen, die in Kontakt mit Lebensmitteln kommen, und erreichbare Abflusssysteme regelmäßig säubern.
- Rohes Fleisch und rohen Fisch in geeigneten Behältern im Kühlschrank aufbewahren, um Kontakt zu anderen Lebensmitteln und Austausch von Flüssigkeiten zu vermeiden.
- **-Gefrierfächer eignen sich für die Lagerung gefrorener Lebensmittel sowie für die Aufbewahrung und Zubereitung von Speiseeis und Eiswürfeln.
- *-, **- und ***-Gefrierfächer sind nicht für das Einfrieren frischer Lebensmittel geeignet.
- Bei längerem Leerstand des Kühlschranks das Gerät ausschalten, abtauen, reinigen, trocknen und die Tür des Kühlschranks offen lassen, um Schimmelbildung im Gerät zu verhindern.

Während des Betriebs

- **DAS GERÄT NICHT** über eine Verlängerung an die Stromversorgung anschließen.
- **KEINE** beschädigten, verschlissenen oder alten Stecker verwenden.
- **NICHT** am Kabel ziehen und es nicht biegen oder beschädigen.
- **KEINEN** Steckeradapter verwenden.
- Dieses Gerät ist für den Gebrauch durch Erwachsene vorgesehen. **KINDER DÜRFEN NICHT** mit dem Gerät spielen oder sich an die Tür hängen.
- Niemals das Stromkabel oder den Stecker mit nassen Händen berühren. Dies könnte zu einem Kurzschluss oder Stromschlag führen.
- **KEINE** Glasflaschen oder Dosen im Eisfach platzieren. Diese können platzen, wenn der Inhalt gefriert.
- **KEIN** explosives oder brennbares Material im Gerät platzieren. Getränke mit hohem Alkoholgehalt müssen vertikal im Kühlfach aufbewahrt werden und fest verschlossen sein.
- Beim Entfernen von Eis aus dem Eisfach dieses **NICHT** berühren. Eis kann Gefrierbrand und/oder Schnitte verursachen.
- **KEINE** gefrorenen Lebensmittel mit nassen Händen berühren. **EISCREME ODER EISWÜRFEL NICHT** sofort nach dem Entfernen aus dem Eisfach konsumieren.
- **AUFGETAUTE LEBENSMITTEL NICHT** wieder einfrieren. Dies kann gesundheitliche Beschwerden wie eine Lebensmittelvergiftung verursachen.

2. Informationen zum Kühlschrank

Abb.2.1

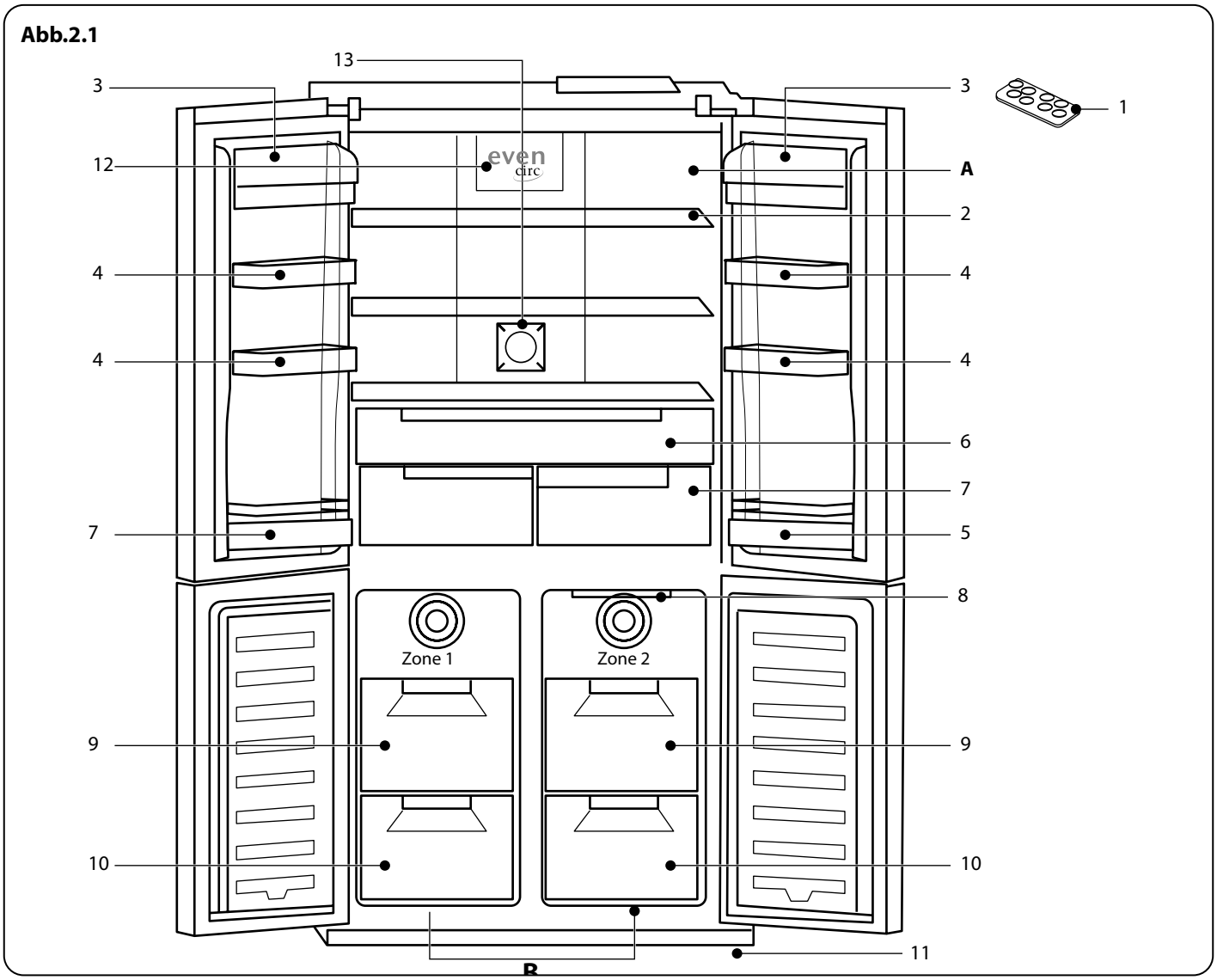

A. Kühlfach

B. Gefrierfach Zone 1/2

1. Eierfach

2. Einlegeböden des Kühlfachs

3. Käse-/Butterfach

4. Türfächer

5. Türfächer

6. Kältefach

7. Gemüsefächer

8. Eiswürfelschalen

9. Obere Gefrier-/ Kühlkästen

10. Untere Gefrier-/ Kühlkästen

11. Einstellbare Füße

12. Even-Circ™

13. Ionizer™

Merkmale und Funktionen:

- Elektronische Touchscreen-Anzeige
- Hervorragende Innenbeleuchtung (sanftes Leuchten)
- Frischezone mit Schließautomatik
- Superschnelles Kühlen und Gefrieren
- Sparbetriebsmodus zum Energiesparen
- Nivellierfüße
- Ionizer™
- Range Fresh™
- q drink
- Kindersicherung
- Urlaubsmodus
- Nachtsensor
- Bildschirmschoner

Dieses Gerät ist nicht zur Installation als Einbaukühlschrank vorgesehen.

Frischefach

Es wird empfohlen, die Lebensmittel für eine gute Zirkulation der kalten Luft mit Abstand zu lagern. Die Temperaturen im Kühlschrank sind nach oben hin höher und nach unten hin niedriger. Vorschläge für die Lagerung (**Abb.2.1**):

1. Eier, Butter, Käse usw.
2. Gegartes Fleisch, Wurst usw.
3. Getränke und alle Arten von Lebensmitteln in Flaschen
4. Fleisch, Geflügel, Fisch und rohe Lebensmittel
5. Eingelegte Lebensmittel, Getränke oder Konserven
6. Mehlspeisen, Konserven, Milchprodukte usw.
7. Obst, Gemüse oder Salate
8. Konserven, Gewürze usw.

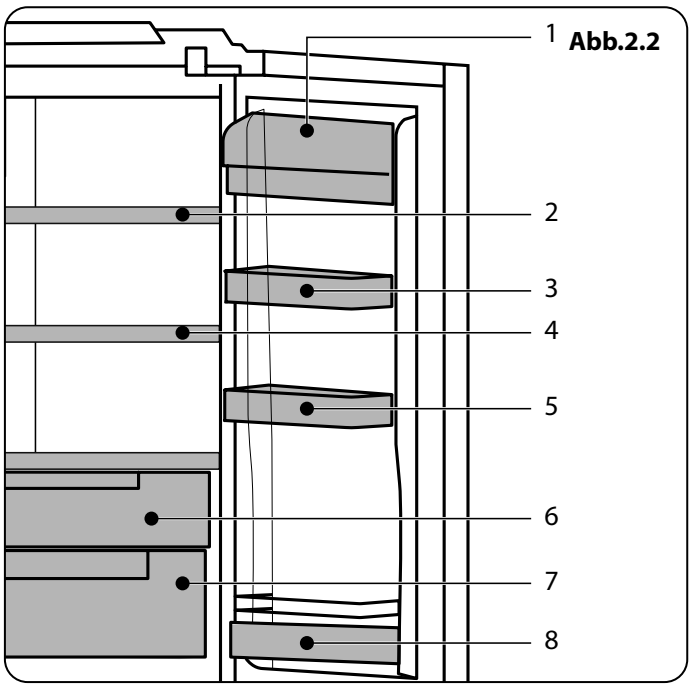

Abb.2.2

Allgemeine Gerätefunktionen

1. Die Kühl- und Gefrierfächer verfügen dank der neuen Kein-Frost-Technologie über separate Luftzirkulationssysteme. Dadurch können keine Gerüche übertragen werden und Gemüse bleibt länger frisch.
2. Der energieeffiziente Lüfter hält die Luftzirkulation aufrecht, indem er unabhängig vom Kompressor läuft. Folglich entsteht eine einheitliche und ausgeglichene Luftzirkulation zwischen den Einlegeböden des Kühlfachs.
3. Dank eines spezifischen Luftleitdesigns verteilen die Lüfter kalte Luft aus mehreren Öffnungen in alle Fächer des Kühlers.
4. Dank einer besonderen patentierten Umsetzung bilden Anzeigekanten und -ecken eine glatte Oberfläche auf der Tür und sorgen für eine perfekte Ästhetik. Das elektronische Touch-Bedienfeld ermöglicht einen einfachen Zugriff auf Temperaturkontrollen und bietet eine ästhetische Ansicht.
5. Das Gerät enthält LEDs, die langsam heller werden, anstatt sofort voll zu leuchten. Die LEDs erreichen innerhalb weniger Sekunden nach der Türöffnung 100 % Helligkeit.
6. Eine Teleskopschiene im Kältefach sorgt für einen einfachen und leisen Betrieb.
7. Die Tür des Kältefachs verfügt über eine Selbstschließvorrichtung, um ein Zuschlagen der Tür bzw. eine offen stehende Tür zu vermeiden.

Abb.2.3

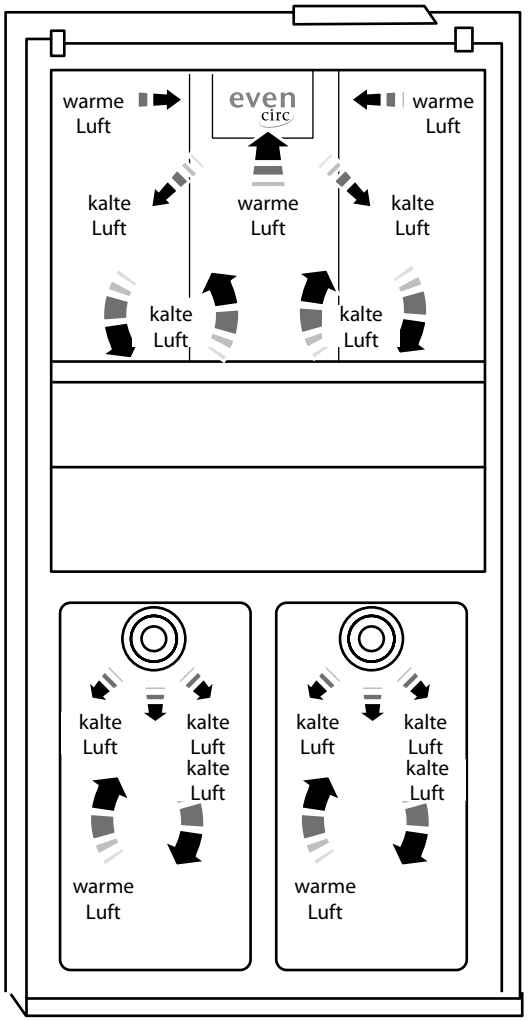

Abb.2.4

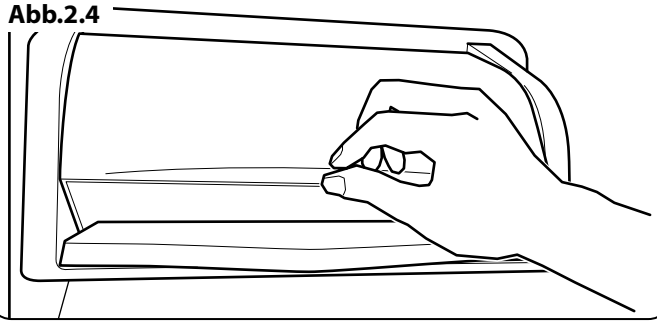

Allgemeine Hinweise:

Frischefach (Kühlschrank): Die effizienteste Energienutzung wird durch folgende Innenraumgestaltung erreicht: Kästen im unteren Bereich des Geräts und Einlegeböden gleichmäßig verteilt. Die Position der Türfächer hat hingegen keinen Einfluss auf den Energieverbrauch.

Gefrierfach: Die effizienteste Energienutzung wird durch folgende Innenraumgestaltung erreicht: Fächer übereinander gestapelt.

Even-circ

Even-circ verhindert den Feuchtigkeitsverlust von frischen Lebensmitteln. Diese Technologie lässt die Luft gleichmäßig durch den Kühlbereich zirkulieren, wodurch die Lebensmittel nicht austrocknen.

Frische Lebensmittel behalten ihre Textur und ihren Geschmack, indem die Feuchtigkeit erhalten wird.

Gebrauch

Beleuchtung

Wenn das Gerät zum ersten Mal mit der Stromversorgung verbunden wird, kann es aufgrund von Starttests bis zu einer Minute dauern, bis die Beleuchtung eingeschaltet wird.

Informationen zur Kein-Frost-Technologie (Abb.2.3)

Kein-Frost-Kühlschränke besitzen ein anderes Betriebssystem als statische Kühlschränke. In normalen (statischen) Kühlschränken verursachen die in den Kühlschrank eindringende Feuchtigkeit durch das Öffnen der Tür und die in den Lebensmitteln enthaltene Feuchtigkeit die Bildung von Eis im Gefrierfach.

Zum Entfernen von Frost und Eis aus dem Gefrierfach ist ein regelmäßiges Ausschalten des Kühlschranks erforderlich, wobei gefrorene Lebensmittel separat gekühlt werden müssen.

In Kein-Frost-Kühlschränken ist dies nicht nötig. Ein integrierter Lüfter bläst trockene, kalte Luft gleichmäßig in die Kühl- und Gefrierfächer. Die kalte Luft verteilt sich gleichmäßig zwischen den Einlegeböden und sorgt so dafür, dass alle Lebensmittel gleichmäßig gekühlt werden, wodurch eine Erhöhung der Feuchtigkeit und die Bildung von Eis verhindert werden.

Deshalb ist der Kein-Frost-Kühlschrank einfach zu bedienen und bietet eine hohe Kapazität und stilsicheres Aussehen.

Einlegeböden

Die Trägerhöhe der Einlegeböden kann frei angepasst werden, um der Höhe der gelagerten Lebensmittel zu entsprechen.

⚠ **Beim Öffnen und Schließen des Milchproduktfachs muss darauf geachtet werden, dass keine Finger eingeklemmt werden (Abb.2.4).**

Zubehör

Eiswürfelschale (Abb.2.5)

Die Eiswürfelschale vorn halten und zum Entfernen nach vorn ziehen.

Die Eiswürfelschalen mit Wasser füllen und im Gefrierfach platzieren. Die Eiswürfel stehen innerhalb von etwa 2 Stunden zur Verfügung. Die Eiswürfelschale aus dem Gerät nehmen, um das Eis zu servieren.

Beim Platzieren einer gefüllten Eiswürfelschale darauf achten, dass sie horizontal abgestellt wird. Wenn sie geneigt ist, kann Wasser aus der Eisschale in das Gefrierfach gelangen.

Gemüsefächer und Kältefach (Abb.2.6)

Diese Fächer können als Kältefach für Lebensmittel verwendet werden, die bei 0 °C aufbewahrt werden können. Gefrorene Lebensmittel können in diesen Fächern aufgetaut werden. Fleisch und/oder gesäuberter Fisch (in Kunststofftüten oder Beuteln), das/der innerhalb von 1 bis 2 Tagen konsumiert wird, kann ebenfalls hier aufbewahrt werden.

Wasser gefriert bei 0 °C. Dies gilt jedoch nicht für Lebensmittel, die Salz oder Zucker enthalten. Sie gefrieren erst bei niedrigeren Temperaturen.

Keine einzufrierenden Lebensmittel oder Eiswürfelschalen in dieses Fach legen.

Luftregler des Gemüsefaches (Abb.2.7)

Den Luftregler zwischen den Gemüsefächern und dem Kältefach in die geöffnete Position drehen, wenn das Gemüsefach voll ist. Dadurch bleiben Lebensmittel im Gemüsefach länger frisch.

Ionisator / Range Fresh

Einige Obst- und Gemüsesorten setzen Ethylengas frei, wodurch frische Lebensmittel schneller reifen. Wenn dieses Gas in einer geschlossenen Umgebung entsteht, wird es vom Obst und Gemüse absorbiert, wodurch sie schneller verderben.

Diese Kühl-/Gefrierkombination bietet zwei unterschiedliche Lösungen für dieses natürlicherweise auftretende Problem:

Ionisator (Abb.2.8)

Der Ionisator verteilt negativ geladene Ionen, die Partikel von unangenehmen Gerüchen und Staub in der Luft neutralisieren.

Durch die Entfernung dieser Partikel aus der Kühlschrankluft verbessert der Ionisator die Luftqualität und eliminiert Gerüche.

Range Fresh (Abb.2.9)

Der Range Fresh-Filter unterstützt die Entfernung von Ethylengas (ein Bioprodukt, das von frischen Lebensmitteln abgegeben wird) und entfernt unangenehme Gerüche aus dem Gemüsefach.

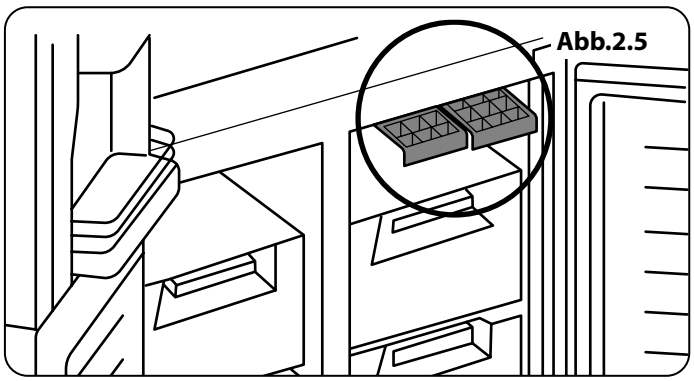

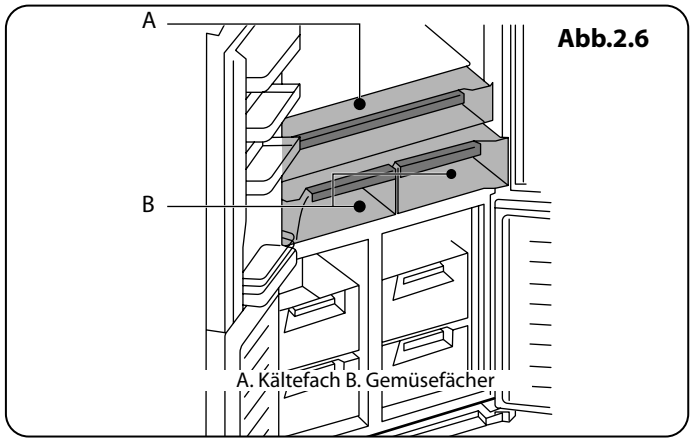

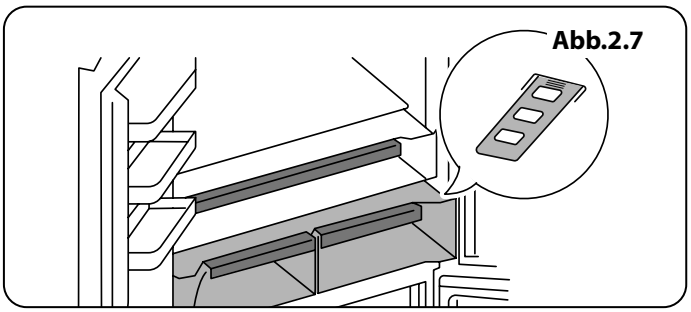

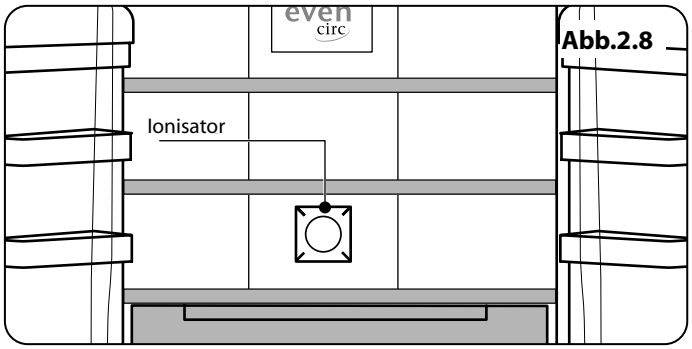

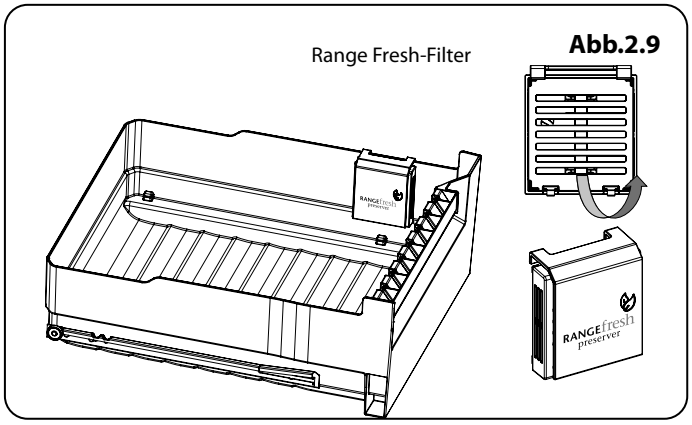

Er muss sich einmal jährlich regenerieren, indem er für 24 Stunden in die Sonne gelegt wird (z. B. auf ein Fensterbrett).

Zur Regeneration des Filters das Filtergehäuse entfernen, indem es in Pfeilrichtung gezogen wird (**Abb.2.9**).

Der Filter darf nicht mit Wasser oder einem Reinigungsmittel abgewaschen werden.

Gefrierfach

Hinweis:: Den Gefrierkasten nicht ruckartig herausziehen, da Lebensmittel herausfallen könnten. Den Kasten nicht überladen, da anderenfalls Lebensmittel bei einem zu schnellen Öffnen herausfallen könnten.

⚠ **Dabei müssen die beiden Seiten eines Einlegebodens auf gleicher Höhe eingesetzt werden, um ein Verrutschen der Lebensmittel zu verhindern.**

Die Einlegeböden können beim Entfernen von Lebensmitteln aus dem Gerät nicht versehentlich mit herausgezogen werden.

Das Gefrierfach dient zum Einfrieren von Lebensmitteln, zum Aufbewahren von gefrorenen Lebensmitteln und zum Herstellen von Eiswürfeln.

Wenn die Tür des Gefrierfachs für längere Zeit offen stand, bildet sich Frost, der eine effiziente Luftzirkulation verhindert. Um dies zu beheben, das Gefrierfach vom Strom nehmen und abtauen. Nach dem vollständigen Abtauen das Gefrierfach reinigen.

Kästen, Abdeckungen usw. entfernen, um das Lagervolumen des Gefrierfachs zu erhöhen.

Das auf dem Typenschild angegebene Volumen des Gefrierfachs ist das Volumen ohne Kästen, Abdeckungen usw.

⚠ **WICHTIG**

Aufgetaute Lebensmittel nicht erneut einfrieren. Dies ist gesundheitsgefährdend und kann Lebensmittelvergiftungen verursachen.

Keine warmen Lebensmittel in das Tiefkühlfach legen. Sie müssen erst vollständig abgekühlt sein. Warme Lebensmittel im Tiefkühlfach tauchen bereits gefrorene Lebensmittel wieder auf. Diese können dadurch verderben.

Beim Kauf von gefrorenen Lebensmitteln muss sichergestellt werden, dass sie unter geeigneten Bedingungen gelagert wurden und die Verpackung nicht beschädigt ist.

Keine gefrorenen Lebensmittel kaufen, wenn die Verpackung feucht ist oder sie faul riecht. Diese Lebensmittel könnten nicht korrekt gelagert worden sein und sind dadurch verfault.

Die Aufbewahrungsdauer von gefrorenen Lebensmitteln hängt von der Raumtemperatur, der Thermostateinstellung, der Häufigkeit der Türöffnungen und der Transportdauer vom Laden zum Gefrierfach ab. Immer die Anweisungen auf der Verpackung beachten und niemals die angegebene maximale Aufbewahrungsdauer überschreiten.

HINWEIS: Gefrorene Lebensmittel einen Tag vor dem Verzehr aus dem Gefrierfach entnehmen und sie in das untere Fach des Kühlschranks legen. Dadurch wird die Temperatur im Kühlschrank gesenkt, wodurch Energie gespart wird. Wenn die gefrorenen Lebensmittel in einem offenen Bereich auftauen, stellt dies eine Energieverschwendung dar.

HINWEIS: Wenn versucht wird, die Tür des Gefrierfachs direkt nach dem Schließen wieder zu öffnen, ist dies nur schwer möglich. Das ist normal. Sobald ein Gleichgewicht erreicht wurde, kann die Tür einfach geöffnet werden.

3. Verwendung des Bedienfeldes

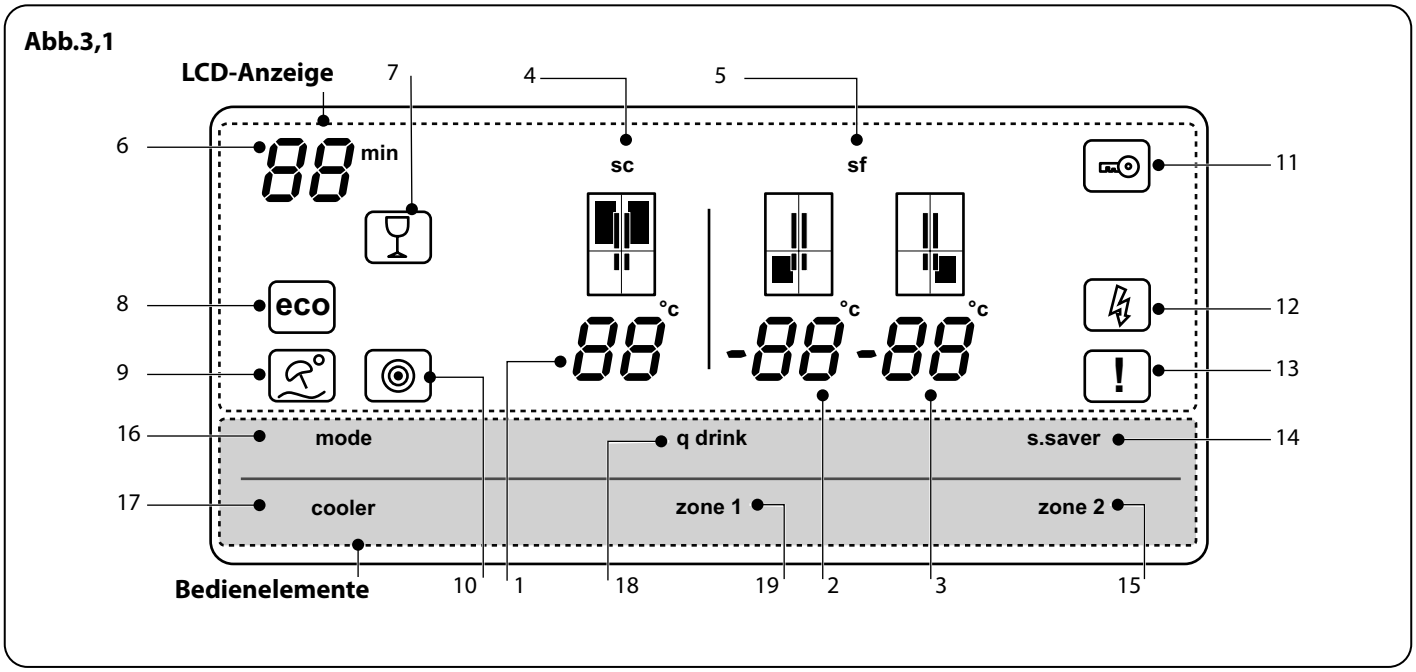

Verwendung des Bedienfeldes

1. Temperaturanzeige für Kühlfach
2. Temperaturanzeige für linkes Gefrierfach
3. Temperaturanzeige für rechtes Gefrierfach
4. Super Cool Modus-Leuchte
5. Super Freeze Modus-Leuchte
6. q drink-Timer
7. q drink-Leuchte
8. Sparbetriebsmodus
9. Urlaubsmodus
10. Nachtsensor
11. Kindersicherung
12. Niederspannungswarnung
13. Servicealarm
14. Bildschirmschoner-Taste
15. Zone 2-Taste (rechtes Gefrierfach)
16. Modustaste
17. Kühlungstaste
18. q drink-Modustaste
19. Zone 1-Taste (linkes Gefrierfach)

Die Werte auf dem Bildschirm zeigen die vom Verbraucher festgelegten Temperaturwerte an.

Ein Standby-Modus schützt das Display vor unbeabsichtigten Eingaben. Vor der Eingabe eine beliebige Taste auf dem Display berühren, um das Display zu aktivieren. Es ertönt nach 2 Sekunden ein Signalton, der bestätigt, dass das Display nun eingabebereit ist. 20 Sekunden nach der letzten Eingabe kehrt das Display in den Standby-Modus zurück.

Schutz der Touch-Anzeige *(Schutzmodus)*

Die Touch-Anzeige ist vor versehentlicher Berührung geschützt. Zum Deaktivieren des Schutzes eines der Bedienelemente länger als 2 Sekunden drücken. Wird innerhalb von 20 Sekunden keine Taste betätigt, wechselt die Anzeige in den Schutzmodus.

Die Anzeige weist den Benutzer per doppelten Signaltons an, dass der Bildschirmschutzmodus deaktiviert wurde.

Betrieb des Gefrierfachs

q drink-Modus *Getränkekühlung*

Der **q drink-Modus** dient zur Kühlung von Getränken in einem einstellbaren Zeitraum (05, 10, 15, 20, 25 oder 30 Minuten). Im q drink-Modus können Getränke im Gefrierfach aufbewahrt werden.

⚠ **Wichtig: Der q drink-Modus darf nicht mit der Kühlung verwechselt werden.**

Die Zeit entsprechend der Flaschentemperatur einstellen, bevor Sie in Zone 1 oder 2 der Gefrierfächer gestellt werden. Die Zeit kann zu Anfang z. B. auf 5 Minuten eingestellt werden. Falls die Getränke in dieser Zeit nicht ausreichend gekühlt wurden, können weitere 5 oder 10 Minuten Kühlzeit eingestellt werden.

⚠ **Während dieser Modus aktiv ist, MÜSSEN die Temperatur der Flaschen regelmäßig überprüft werden.**

HINWEIS: Damit wird nicht die Temperatur des Gefrierfachs eingestellt.

Einstellen des q drink-Modus
Getränkekühlung

HINWEIS: Wurden die Bedienelemente zuvor aktiviert, gibt die q drink-Taste von Zeit zu Zeit zwei Signaltöne wieder.

HINWEIS: q drink funktioniert, wenn Zone 1 als Kältefach eingestellt wurde.

HINWEIS:: Bildschirmschutzmodus deaktivieren.
Schritt 1: Die Taste „q drink“ drücken, um den Modus zu aktivieren.

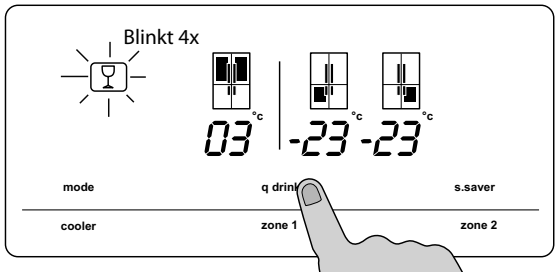

Schritt 2: Während das Weinglassymbol blinkt, weiter die Taste „q drink“ drücken, um die Kühlzeit zu ändern.

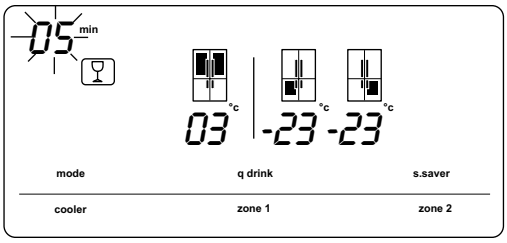

HINWEIS:: Die q drink-Zeit kann nur eingestellt werden, wenn das Weinglassymbol blinkt.

Schritt 3: Sobald die gewünschte Zeit eingestellt ist, die Taste „q drink“ nicht weiter drücken.

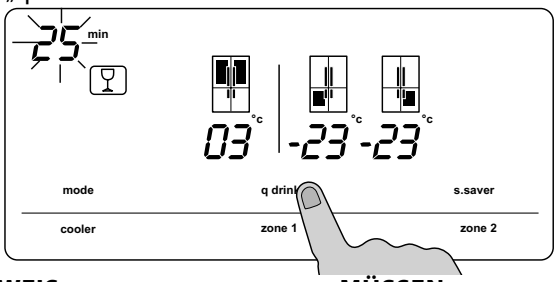

HINWEIS: Sind die Flaschen kühl genug, **MÜSSEN** sie aus dem Gefrierfach entnommen werden. Anderenfalls können sie bersten.

Schritt 4: Die Timer-Stellen blinken weiter. Sobald die Zeit abgelaufen ist, erzeugt der q drink-Modus einen akustischen Alarm.

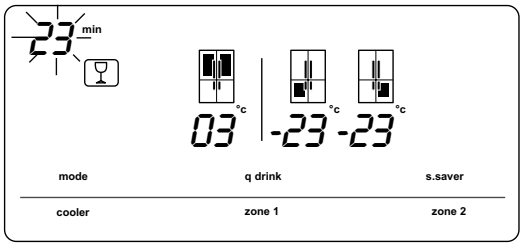

Abbrechen des q drink-Modus

Schritt 1: Wenn die Taste „q drink“ versehentlich gedrückt wurde, bitte darauf warten, dass das Weinglassymbol 4 Mal aufblinkt. Die Taste „q drink“ drücken, während die Timer-Stellen blinken.

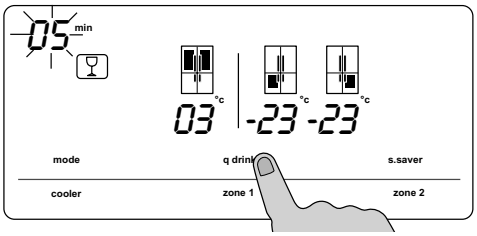

Schritt 2: Die Timer-Stellen und das Weinglassymbol blinken und verschwinden anschließend.

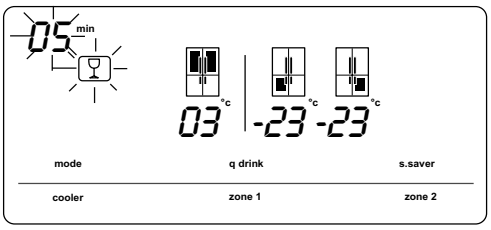

Abb.3,2 HINWEIS:: Bildschirmschutzmodus deaktivieren.

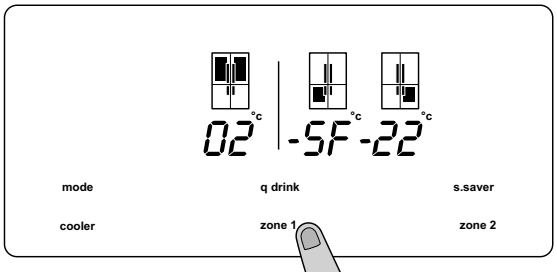

Abb.3,3 HINWEIS: Bildschirmschutzmodus deaktivieren.

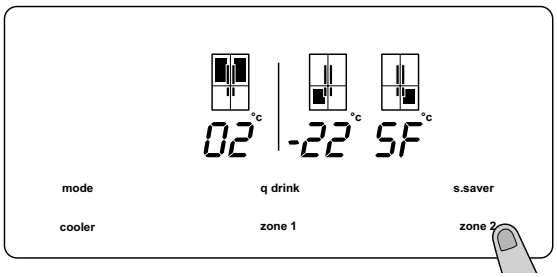

Abb.3,4 HINWEIS: Bildschirmschutzmodus deaktivieren.

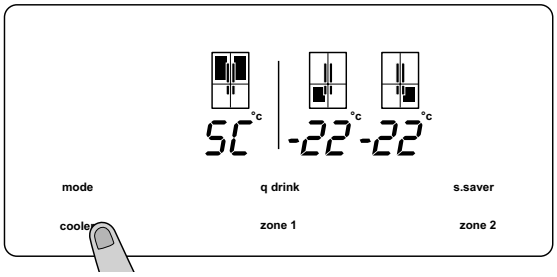

SF, SUPER-FREEZE *(Gefrierfach)*

Zweck

- Einfrieren von gegarten Lebensmitteln
- Schnelles Einfrieren von frischen Lebensmitteln, um die Frische zu erhalten
- Der Modus „Large food shop“ (Großer Lebensmittelladen) sorgt für ein schnelles Einfrieren, wodurch Nährstoffe und der Geschmack erhalten bleiben.
- Zum schnellen Einfrieren von hochwertigen Fleisch- und Fischprodukten, um Nährstoffe und den Geschmack zu erhalten

Einstellen von Super-Freeze in Zone 1 *(linkes Gefrierfach)* **(Abb.3,2)**

Die Taste „Zone 1“ so oft drücken, bis „SF“ angezeigt wird. Ein Piepen ertönt, um die Aktivierung des Modus zu bestätigen.

Einstellen von Super-Freeze in Zone 2 *(rechtes Gefrierfach)* **(Abb.3,3)**

Die Taste „Zone 2“ so oft drücken, bis „SF“ angezeigt wird. Ein Piepen ertönt, um die Aktivierung des Modus zu bestätigen.

Der Super-Freeze-Modus deaktiviert sich automatisch nach 24 Stunden oder sobald das Gefrierfach die korrekte Temperatur erreicht hat.

⚠ **Für Super-Freeze sollte vorzugsweise Zone 1 ausgewählt werden.**

SC, SUPER-COOL *(Kühlfach)*

Zweck

- Zum Kühlen und Aufbewahren einer großen Menge von Lebensmitteln im Kühlfach.
- Zum schnellen Kühlen von Getränken.
- Der Modus „Large food shop“ sorgt für ein schnelles Kühlen, wodurch Nährstoffe und der Geschmack erhalten bleiben.

Einstellen von Super-Cool für die Kälte-/Kühlfächer (Abb.3,4)

Die Taste „Cooler“ so oft drücken, bis „SC“ angezeigt wird. Wird während der Anzeige von „SC“ keine Taste gedrückt, ertönt ein Piepen, das die Aktivierung des Modus bestätigt.

Der Super-Cool-Modus schaltet sich je nach Raumtemperatur oder bei Erreichen einer ausreichend niedrigen Temperatur des Kältefachs nach 4 bis 6 Stunden automatisch aus.

Ausschalten von Zonen *(Kühl-/Gefrierschrank)*

Eine Kombination aus Kühl- und Gefrierzonen kann nach Bedarf deaktiviert werden. Die Tastenkombination muss für mehr als 5 Sekunden gedrückt werden.

Abb.3,5 Das Kühlfach schaltet sich aus.

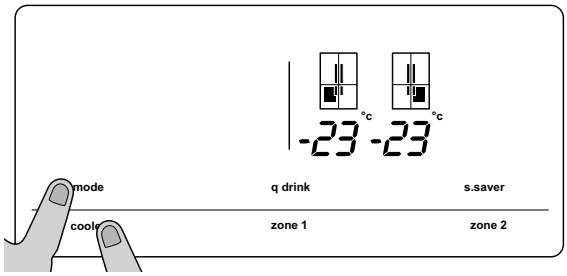

HINWEIS:: Bildschirmschutzmodus deaktivieren.

Abb.3,6 Das Kühlfach und Zone 2 schalten sich aus.

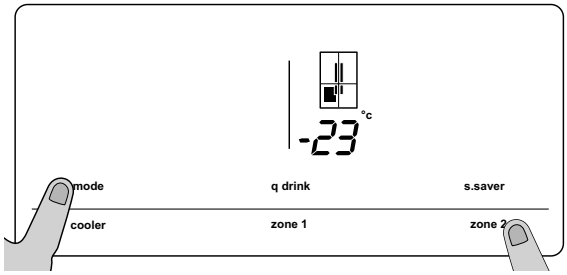

HINWEIS: Bildschirmschutzmodus deaktivieren.

Abb.3,7 Zone 1 des Gefrierfachs schaltet sich aus.

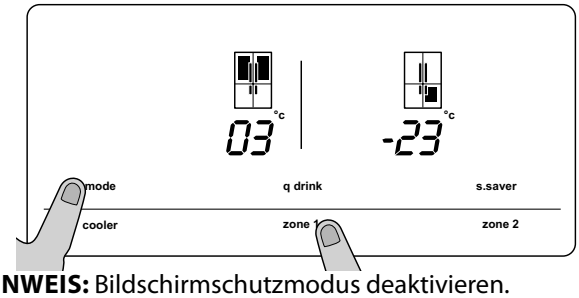

HINWEIS: Bildschirmschutzmodus deaktivieren.

Einschalten von Zonen

Eine deaktivierte Zone kann wieder eingeschaltet werden, indem Sie den oben beschriebenen Vorgang wiederholen.

Nachtsensor

Die Nachtsensorfunktion spart Energie, indem die Leuchten im Inneren des Kühlschranks ausgeschaltet werden, wenn der Raum ausreichend beleuchtet ist. Die Aktivierung erfolgt gemäß **Schritt 1** und **Schritt 2**.

Schritt 1: Die Tasten **„mode“** und **„s.saver“** ca. 3 Sekunden lang gedrückt halten.

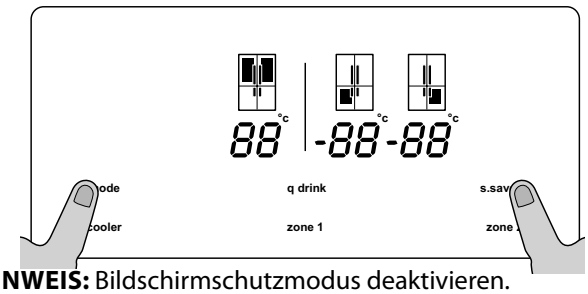

HINWEIS: Bildschirmschutzmodus deaktivieren.

Schritt 2: Die Nachtsensor-Anzeige erscheint.

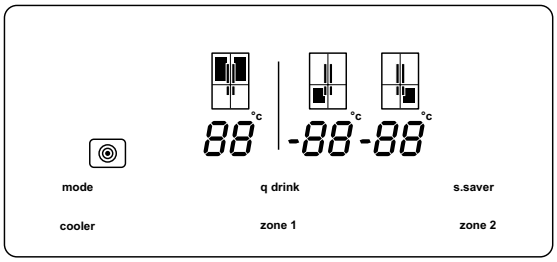

Ausschalten des Nachtsensors

Obigen Vorgang wiederholen.

BILDSCHIRMSCHONER *(s.saver)*

Dieser Modus spart Energie, indem die gesamte Beleuchtung des Bedienfeldes ausgeschaltet wird, wenn es nicht genutzt wird. Nach Aktivierung schaltet sich der Bildschirmschoner nach 10 Sekunden ein. Ist der Bildschirmschoner aktiviert, leuchtet nur das Symbol „s.saver“.

Zum Aktivieren (**Abb.3,8**) des Bildschirmschoners, die Taste „s.saver“ ca. 3 Sekunden lang gedrückt halten. Ein einzelner Signalton gibt an, dass die Funktion eingestellt ist.

Zum Deaktivieren (**Abb.3,8**) des Bildschirmschoners die Taste „s.saver“ ca. 3 Sekunden lang gedrückt halten. Ein einzelner Signalton gibt an, dass die Funktion eingestellt ist.

HINWEIS: Der Bildschirmschoner wird abgebrochen, wenn die Stromversorgung aus- und wieder eingeschaltet wird.

Abb.3,8

HINWEIS: Bildschirmschutzmodus deaktivieren.

Sparbetriebsmodus *(eco)* Abb.3,9

In Zeiten mit geringer Nutzung (wenig Türöffnungen) oder während des Urlaubs kann der Sparbetriebsmodus für eine optimale Temperatur sorgen, während Energie gespart wird.

Zur Aktivierung des Sparbetriebsmodus die Taste [Mode] drücken, bis das „eco"-Symbol und „E" aufleuchten.

Im Sparbetriebsmodus beträgt die Temperatur im Kühlfach 4 °C und im Gefrierfach -18 °C.

Sparbetriebsmodus abbrechen *(eco)*

Zur Deaktivierung des Sparbetriebsmodus die Taste „Mode" drücken, bis das „eco"-Symbol und „E" verschwinden.

Urlaub Abb.3,10

Der Urlaubsmodus sollte verwendet werden, wenn das Gerät für eine längere Zeit nicht genutzt wird. **Im Urlaubsmodus bleibt nur das Gefrierfach aktiv.** Vorteile: Geringer Stromverbrauch bei Abwesenheit.

Der Modus wird durch einen Sonnenschirm und eine Sonne dargestellt. Wird das Kältefach für einige Zeit nicht genutzt (z. B. während des Urlaubs), sollte der Urlaubsmodus aktiviert werden. Zum Aktivieren des Urlaubsmodus die Taste „Mode" drücken, bis das Symbol für den Urlaubsmodus und „H" aufleuchten.

Der Urlaubsmodus ist für die folgenden Konfigurationen aktiv (**Tabelle 3.1**).

IM URLAUBSMODUS MÜSSEN ALLE LEBENSMITTEL AUS DEM KÜHLFACH ENTFERNT WERDEN, DA DIESER AUSGESCHALTET WIRD.

Im Urlaubsmodus herrscht im Gefrierfach eine Standardtemperatur von -18 °C.

Urlaubsmodus abbrechen

Zum Deaktivieren des Urlaubsmodus die Taste „Mode" drücken, bis das Symbol für den Urlaubsmodus und „H" verschwinden.

Tür-offen-Alarm

Steht die Tür des Kühl- und/oder Gefrierfachs für mehr als 2 Minuten offen, gibt das Gerät einen Piepton ab.

Abb.3,9

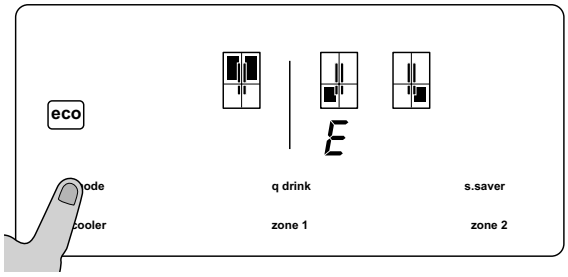

HINWEIS:: Bildschirmschutzmodus deaktivieren.

Abb.3,10

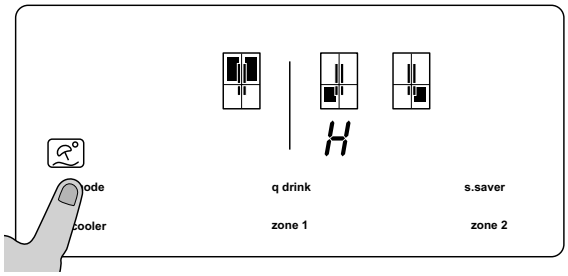

HINWEIS: Bildschirmschutzmodus deaktivieren.

Aktiver Modus	Kühlfach (Kühlschrank)	Gefrierfach Zone 1 (links)	Gefrierfach Zone 2 (rechts)
Urlaub	Schaltet sich aus	Bleibt eingeschaltet	Bleibt eingeschaltet
Urlaub	Schaltet sich aus	Schaltet sich aus, wenn als Kältefach genutzt	Bleibt eingeschaltet
Urlaub	Schaltet sich aus	Fach 1 wird vom Benutzer ausgeschaltet	Bleibt eingeschaltet

Tabelle 3.1

Einstellen von Zonentemperaturen

Kühlfach *(COOLER)*

Die Temperatur im Kühlfach kann mithilfe des „cooler"-Modus eingestellt werden. Auf die „cooler"-Taste drücken und die Temperatur auf 1, 2, 3, 4, 5, 6, 7 oder 8 °C einstellen.

Gefrierfach/Zone 1 *(ZONE 1)*

Um das Fach „Zone 1" als Gefrierfach zu nutzen, die Taste „zone 1" drücken, um die Temperatur des unteren linken Fachs auf -14, -15, -16, -17, -18, -19, -20, -21, -22, -23 oder -24 °C einzustellen.

Gefrierfach *(ZONE 2)*

Die Taste „zone 2" drücken, um die Temperatur des unteren rechten Fachs auf -14, -15, -16, -17, -18, -19, -20, -21, -22, -23 oder -24 °C einzustellen.

Siehe **Table 3.2 Einstellen von Super-Cool und Super-Freeze**

ZONE 1 *(linkes Gefrierfach)*

Einstellen des Gefrierfachs als Kältefach

Um das untere linke Fach als Kühler zu nutzen, die Taste „zone 1" drücken und für 3 Sekunden halten. Anschließend die Temperatur auf 1, 2, 3, 4, 5, 6, 7 oder 8 °C einstellen (**Abb.3,11**).

Lebensmittel sollten nur in den Fächern aufbewahrt werden, wenn die erforderliche Temperatur erreicht wurde.

Einstellen des Kältefachs als Gefrierfach

Um das Fach „Zone 1" als Gefrierfach zu nutzen, die Taste „zone 1" für 3 Sekunden drücken, um die Temperatur des unteren linken Fachs auf -16, -17, -18, -19, -20, -21, -22, -23 oder -24 °C einzustellen (**Abb.3,12**).

Lebensmittel sollten nur in den Fächern aufbewahrt werden, wenn die erforderliche Temperatur erreicht wurde.

ZONE 2 *(rechtes Gefrierfach)*

Die Taste „zone 2" drücken, bis -16 °C angezeigt wird. Die Temperatur des unteren rechten Fachs kann auf -16, -17, -18, -19, -20, -21, -22, -23 oder -24 °C eingestellt werden (**Abb.3,13**).

Zone 1-Gefrierfach wird zu Kältefach. **Abb.3,11**
HINWEIS: Bildschirmschutzmodus deaktivieren.

Zone 1-Gefrierfach wird zu Kältefach. **HINWEIS Abb.3,12**
Bildschirmschutzmodus deaktivieren.

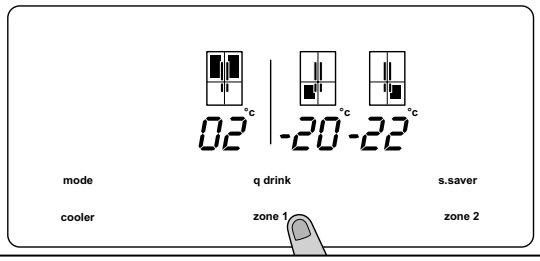

HINWEIS: Bildschirmschutzmodus deaktivieren. **Abb.3,13**

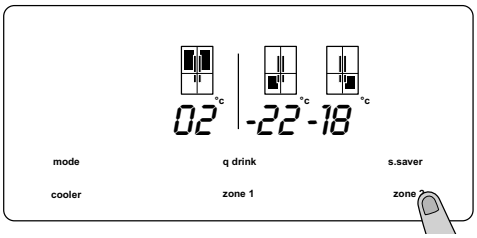

Kälte-/Kühlfach	Zone 1	Zone 2
SUPER-COOL	SUPER-FREEZE	GEFRIEREN
KÜHLEN	SUPER-FREEZE	SUPER-FREEZE

Table 3.2 Einstellen von Super-Cool und Super-Freeze

Kindersicherung

Die Kindersicherung kann aktiviert werden, um versehentliche oder beabsichtigte Änderungen der Geräteeinstellungen zu verhindern.

Zum Aktivieren (**Abb.3,14**) der Kindersicherung, die Tasten „Cooler“ und „Zone 2“ ca. 3 Sekunden lang gleichzeitig drücken.

Bei aktivierter Kindersicherung können keine Einstellungen konfiguriert werden, da die Tasten inaktiv sind. Das Schlosssymbol wird angezeigt.

Zum Deaktivieren (**Abb.3,14**) der Kindersicherung, die Tasten „Cooler“ und „Zone 2“ ca. 5 Sekunden lang gleichzeitig drücken.

Einstellen der Kindersicherung **Abb.3,14**

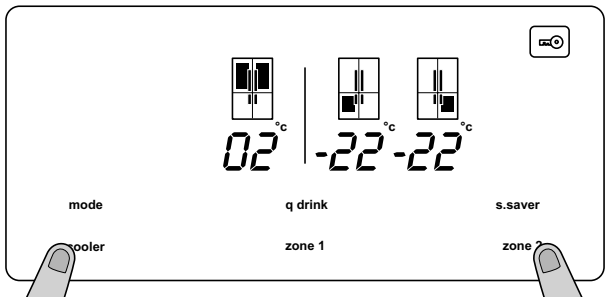

Servicealarm

Beim Aufleuchten eines Alarmlichtes ein autorisiertes Servicezentrum kontaktieren.

Die Taste „s.saver“ drücken, um den Alarmton auszuschalten, wenn ein Alarm und ein Ausrufezeichen angezeigt werden. Das Ausrufezeichen wird so lange angezeigt, bis der Fehler behoben wurde.

Gefrierfach als Kühlfach verwenden

Das untere linke Fach kann entweder als Gefrier- oder als Kühlfach genutzt werden.

„zone 1“-Taste für 3 Sekunden gedrückt halten, um das untere linke Fach von einem Gefrier- zu einem Kühlfach umzustellen.

ACHTUNG: Wenn das „zone 1“-Fach von einem Gefrier- zu einem Kühlfach umgestellt werden soll:

- Alle Lebensmittel aus dem „zone 1“-Fach entnehmen und die Kühlschranktür 4 Stunden geschlossen halten. Danach kann das Fach wieder mit Lebensmitteln befüllt werden.
- Körbe und/oder Böden,die aus dem Fach entfernt wurden, wieder einsetzen.

Zur Rückkehr von der Nutzung eines der unteren Fächer als Kühlfach zum Gefrierfach die entsprechende Taste für das Fach erneut 3 Sekunden gedrückt halten.

ACHTUNG: Wenn das „zone 1“-Fach von einem Kühl- zu einem Gefrierfach umgestellt werden soll:

- Alle Lebensmittel aus dem „zone 1“-Fach entnehmen und die Kühlschranktür 2 Stunden geschlossen halten. Danach kann das Fach wieder mit Lebensmitteln befüllt werden.
- Wenn das „zone 1“-Fach als Kühlfach genutzt und das Gerät in den Urlaubs- oder Sparbetriebsmodus versetzt wird, wird das „zone 1“-Fach weiterhin als Kühlfach betrieben.

Warnhinweis der Temperatureinstellung

- Es wird empfohlen, den Kühlschrank bei einer Umgebungstemperatur von 10°C zu betreiben, um eine optimale Effizienz zu erreichen.
- Keine Einstellung starten, während gerade eine andere Einstellung vorgenommen wird.
- Temperatureinstellungen müssen gemäß der Häufigkeit der Türöffnungen, der Lebensmittelmenge im Kühlschrank und der Umgebungstemperatur am Standort des Kühlschranks erfolgen.
- Damit der Kühlschrank nach dem Herstellen der Stromversorgung die Betriebstemperatur erreicht, die Türen nur selten öffnen oder wenige Lebensmittel in den Kühlschrank legen. Es ist zu beachten, dass es je nach Umgebungstemperatur 24 Stunden dauern kann, bis der Kühlschrank seine Betriebstemperatur erreicht hat.
- Beim Verbinden und Trennen der Stromversorgung (oder auch bei Stromausfällen) wird eine 5-Minuten-Verzögerung angewendet, um eine Beschädigung des Kompressors zu verhindern. Der Kühlschrank beginnt den Normalbetrieb nach 5 Minuten.

Klimaklassen und deren Bedeutung:

Ihr Gerät hat die Klimaklasse T/SN

- **T (tropisch):** Dieses Kühlgerät ist für eine Umgebungstemperatur von 16 °C bis 43 °C vorgesehen.
- **ST (subtropisch):** Dieses Kühlgerät ist für eine Umgebungstemperatur von 16 °C bis 38 °C vorgesehen.
- **N (gemäßigt):** Dieses Kühlgerät ist für eine Umgebungstemperatur von 16 °C bis 32 °C vorgesehen.
- **SN (gemäßigt, erweitert):** Dieses Kühlgerät ist für eine Umgebungstemperatur von 10 °C bis 32 °C vorgesehen.
- **HINWEIS**: Wenn die Umgebungstemperatur über 42 °C liegt, kann die Gerätetemperatur nicht auf -23 oder -24 °C eingestellt werden. Sie kann dann nur auf -16, -17, -18, -19, -20, -21 oder -22 °C eingestellt werden.

4. Tipps zur Lebensmittelaufbewahrung

Lebensmittelaufbewahrung

Kühlfach

- Zur Verringerung von Feuchtigkeit und Vermeidung einer andauernden Frostbildung Flüssigkeiten immer in verschließbaren Behältern im Kühlschrank aufbewahren. Frost konzentriert sich in den kältesten Bereichen, wo Flüssigkeiten verdunsten, und mit der Zeit wird das Gerät ein häufigeres Abtauen erfordern.
- Niemals warme Speisen im Kühlschrank platzieren. Warme Speisen müssen erst auf Raumtemperatur abkühlen und sollten so in den Kühlschrank gestellt werden, dass eine ausreichende Luftzirkulation möglich ist.
- Sicherstellen, dass keine Produkte direkten Kontakt mit der Rückseite des Gerätes haben, da sich an dieser Stelle Frost bildet und die Verpackung anhaftet. Die Kühlschranktür nicht zu häufig öffnen.
- Es wird empfohlen, Fleisch und gesäuberten Fisch lose eingewickelt und auf dem Glaseinlegeboden direkt über dem Gemüsefach aufzubewahren, wo die Luft kühler ist. Dadurch ergeben sich die besten Lagerbedingungen.
- Loses Obst und Gemüse im Gemüsefach aufbewahren.
- Loses Obst und Gemüse im Gemüsefach aufbewahren.
- Ein separates Aufbewahren von Obst und Gemüse hilft dabei, ethylenempfindliches Gemüse (grüne Blätter, Brokkoli, Karotten usw.) vor Ethylen abgebenden Früchten (Bananen, Pfirsiche, Aprikosen, Feigen usw.) zu schützen.
- Kein nasses Gemüse in den Kühlschrank legen.
- Die Aufbewahrungsdauer für alle Lebensmittel hängt von der Anfangsqualität und einer ununterbrochenen Kühlkette vor der Lagerung im Kühlschrank ab.
- Zur Verhinderung von Kreuzkontaminationen keine Fleischprodukte mit Obst oder Gemüse aufbewahren. Das aus dem Fleisch austretende Wasser könnte andere Produkte im Kühlschrank kontaminieren. Fleischprodukte müssen immer gut eingepackt sein. Eventuell ausgetretenes Wasser muss von den Einlegeböden entfernt werden.
- Keine Lebensmittel vor die Lüftungsöffnung stellen.
- Verpackte Lebensmittel bis zum empfohlenen Mindesthaltbarkeitsdatum verzehren.

H**INWEIS**: Kartoffeln, Zwiebeln und Knoblauch sollten nicht im Kühlschrank aufbewahrt werden. Die **Tabelle 4.1** enthält eine Übersicht über die wirksamsten Aufbewahrungsmethoden der Hauptlebensmittelgruppen im Kühlfach.

- Für den alltäglichen Gerätebetrieb ist eine Einstellung der Temperatur im Kühlschrank auf +4 °C ausreichend.
- Die Temperatur im Kühlfach sollte zwischen 0–8 °C betragen; bei einer Temperatur unter 0 °C vereisen und verfaulen frische Lebensmittel, eine Temperatur über 8 °C begünstigt die Bildung von Bakterien, sodass frische Lebensmittel verderben können.
- Heiße Speisen nicht direkt in den Kühlschrank stellen, sondern erst bei Raumtemperatur abkühlen lassen. Heiße Speisen erhöhen die Temperatur im Kühlschrank und können dadurch Lebensmittelvergiftungen sowie ein vorzeitiges Verderben von Lebensmitteln verursachen.
- Fleisch, Fisch u. Ä sollte im Kältefach des Kühlschranks aufbewahrt werden, Gemüse bevorzugt im Gemüsefach (sofern vorhanden).
- Zur Vermeidung von Kreuzkontaminationen keine Fleischprodukte direkt neben Obst oder Gemüse aufbewahren.
- Speisen nach Möglichkeit nur in geschlossenen Behältern oder abgedeckt in den Kühlschrank stellen, um Gerüchte und Feuchtigkeitsentwicklung zu vermeiden.

Speisen	Maximale Aufbewahrungsdauer	Aufbewahrungsweise und -ort
Gemüse und Obst	1 Woche	Gemüsefach
Fleisch und Fisch	2–3 Tage	In Folie oder Tüten eingewickelt oder in einem Fleischbehälter auf dem Glaseinlegeboden
Frischer Käse	3–4 Tage	Im vorgesehenen Türfach
Butter und Margarine	1 Woche	Im vorgesehenen Türfach
Produkte in Flaschen, z. B. Milch und Joghurt	Bis zum Mindesthaltbarkeitsdatum, das der Hersteller angibt	Im vorgesehenen Türfach
Eier	1 Monat	Im vorgesehenen Eierfach
Gegarte Lebensmittel		Alle Einlegeböden

Tabelle 4.1

Tipps zur Aufbewahrung von frischen Lebensmitteln

- Sicherstellen, dass gegarte Lebensmittel auf Raumtemperatur abgekühlt sind, wenn sie in den Kühlschrank gestellt werden. Sicherstellen, dass diese Lebensmittel in geeigneten Behältern aufbewahrt werden.
- Im Kühlschrank gelagerte Lebensmittel müssen vor der Einlagerung gereinigt und getrocknet werden.
- Bevor Lebensmittel in den Kühlschrank gestellt werden, wird empfohlen, sie luftdicht zu verpacken, damit kein Wasser verdampfen kann, Obst und Gemüse frisch bleiben und sich keine Gerüche entwickeln oder vermischen.
- Die Tüten der gelagerten Lebensmittel können beschriftet werden.
- Täglich konsumierte Lebensmittel sollten vorn auf den Einlegeböden aufbewahrt werden.
- Sicherstellen, dass Lebensmittel systematisch gelagert werden (rohes Fleisch mit rohem Fleisch, Milchprodukte mit Milchprodukten), um eine Geschmacksübertragung und Kreuzkontamination zu vermeiden. Rohes Fleisch sollte im unteren Bereich des Gerätes aufbewahrt werden, damit kein Fleischsaft auf rohe Lebensmittel tropfen kann. Andere Lebensmittel sollten über rohem Fleisch gelagert werden.
- Bei der Lagerung von Lebensmitteln im Frischefach immer sicherstellen, dass eine ausreichend Luftzirkulation möglich ist. Dadurch erhöht sich die Haltbarkeit der Lebensmittel.
- Beim Aufbewahren von Lebensmitteln im Kühlschrank sicherstellen, dass die Lebensmittel nicht zu nahe an der Rückwand stehen, um ein Gefrieren zu verhindern.
- Bei Rettich und anderem Wurzelgemüse sollten die Blätter entfernt werden. Dadurch bleiben die Nährstoffe in der Wurzel und werden nicht von den Blättern absorbiert.
- Gefrorene Lebensmittel zum Auftauen in das Frischefach legen. Die niedrige Temperatur des Kühlschranks verringert die Bildung von Bakterien und verlängert die Haltbarkeit.
- Einige Lebensmittel wie Zwiebeln, Knoblauch, Bananen und Wurzelgemüse sollten eher bei Raumtemperatur als im Kühlschrank aufbewahrt werden.
- Melone, Ananas und Bananen können nach der Zubereitung direkt in das Gefrierfach gelegt werden, um sie längerfristig zu lagern.
- Ein ordentliches Verpacken von frischen Lebensmitteln bei einer angemessenen Temperatur und unter Beachtung der Hygieneempfehlungen erhöht die Qualität der Lebensmittel im Gerät.
- Kunststofftüten, Aluminiumfolie und andere Lebensmittelverpackungen verwenden, um frische unverpackte Lebensmittel abzudecken, damit es zu keiner Geschmacksübertragung oder Kreuzkontamination kommt.
- Vor dem Einlagern von Produkten in Mehrfachpackungen (z. B. Joghurt) überschüssiges Verpackungsmaterial entfernen.
- NIEMALS brennbare, flüchtige oder explosive Substanzen im Gerät aufbewahren.
- Getränke mit hohem Alkoholgehalt sollten vertikal in dicht verschlossenen Flaschen aufbewahrt werden.
- Feinkost muss im kältesten Teil des Gerätes aufbewahrt werden.
- Die Tür darf nicht zu häufig geöffnet werden.
- Das Thermostat so einstellen, dass die Lebensmittel kalt genug bleiben, jedoch ein Gefrieren im Kühlschrank vermeiden. Ein Thermometer hilft dabei, die Kühlung des Gerätes optimal zu regeln. Das Thermometer in einem Glas mit Wasser für mehrere Stunden in den Kühlschrank stellen, um eine verlässliche Temperaturanzeige zu erhalten.
- Einige Lebensmittel enthalten natürliche Öl und Säuren (z. B. Zitronensäure), die Kunststoff angreifen. Sicherstellen, dass derartige Lebensmittel angemessen verstaut sind.
- Unangenehme Gerüche im Kühlschrank sind ein Zeichen dafür, dass etwas verdorben ist und gereinigt werden muss. Mithilfe von warmem Wasser und Natron das Geräteinnere reinigen und Lebensmittelreste entfernen (siehe „Reinigung und Wartung“).
- Verderbliche Lebensmittel vor einem Urlaub immer aus dem Gerät entfernen.

Tipps zum Einfrieren von Lebensmitteln

- Wie beim Lagern von frischen Lebensmitteln verbessern eine geeignete Verpackung, die korrekte Temperatur und Lebensmittelhygiene die Qualität der einzufrierenden Produkte.
- Keine heißen Lebensmittel in das Gefrierfach legen. Diese müssen zunächst auf Raumtemperatur abkühlen.
- Sicherstellen, dass alle Lebensmittel im Gefrierfach von hoher Qualität und für das Einfrieren geeignet sind.
- Geruchloses und luftdichtes Verpackungsmaterial (wie Plastiktüten) verwenden, um Lebensmittel aufzubewahren, damit verschiedene Lebensmittel ohne Beeinträchtigung der Qualität gelagert werden können. Sicherstellen, dass die Verpackung luftdicht ist. In einer luftdurchlässigen Verpackung vertrocknen die Lebensmittel und verlieren wichtige Vitamine.
- Die Oberfläche der Verpackung trocken halten. Dadurch können unterschiedliche Verpackungen nicht zusammenfrieren.
- Verpackungen mit dem Inhalt und Datum der Einlagerung kennzeichnen.
- Lebensmittel müssen schnell eingefroren werden. Deshalb sollten, wenn möglich, kleine Portionen eingefroren werden, die vor der Einlagerung so kalt wie möglich sind. Das empfohlene Höchstgewicht pro Portion beträgt 2,5 kg.
- Frische Lebensmittel von bereits eingefrorenen Lebensmitteln fernhalten. Wenn täglich frische Lebensmittel eingefroren werden, sicherstellen, dass die Portionen klein genug sind, um ein gegenseitiges Berühren zu verhindern.
- Nicht die maximale Einfrierlast überschreiten; siehe „Technische Daten“.
- Das Ablaufdatum und die Art des Lebensmittels außen auf die Verpackung schreiben, damit ein späterer Verzehr problemlos möglich ist.
- Lebensmittel nach Bedarf zum Auftauen aus dem Gefrierfach nehmen. Aufgetaute Lebensmittel dürfen nur nach einer Garung wieder eingefroren werden.
- Nicht zu viele frische Lebensmittel gleichzeitig in das Gefrierfach geben. Dies könnte die Kühlkapazität des Gefrierfachs übersteigen. Weitere Informationen siehe „Technische Daten“.

Beim Aufbewahren von kommerziell gefrorenen Lebensmitteln ist Folgendes zu beachten:

- Für die Dauer der Aufbewahrung von Lebensmitteln immer den Angaben des Herstellers folgen. Diese Angaben nicht überschreiten!
- Den Zeitraum zwischen Kauf und Einlagerung von Lebensmitteln so kurz wie möglich halten, um die Qualität zu bewahren.
- Gefrorene Lebensmittel kaufen, die bei einer Temperatur von -18 °C oder darunter gelagert wurden.
- Keine gefrorenen Lebensmittel kaufen, deren Verpackung von Eis oder Frost überzogen ist. Dies ist ein Anzeichen dafür, dass das Produkt teilweise aufgetaut ist und wieder eingefroren wurde. Temperaturanstiege beeinträchtigen die Qualität von Lebensmitteln.
- Bei einem Stromausfall oder Ausfall des Kühl- oder Gefrierfachs für eine längere Zeit könnte es erforderlich sein, die Lebensmittel aus dem Gefrierfach zu entnehmen und an einem kalten, hygienisch sicheren Ort aufzubewahren (z. B. Garage oder draußen im Kalten), bis der Strom wieder da ist oder das Gerät repariert wurde.
- Zur Verhinderung von übermäßigen Temperaturanstiegen die Lebensmittel in mehrere Schichten Isoliermaterial einwickeln (z. B. Zeitungspapier), damit sie ihre Temperatur beibehalten. Es ist außerdem wichtig, dass Lebensmittel, die nicht ausreichend isoliert werden konnten, schnell konsumiert, gegart oder erneut eingefroren (wo möglich) werden, im Gesundheitsrisiken zu vermeiden.
- Schichten aus Zeitungspapier können außerdem dabei helfen, Lebensmittel kalt zu halten, während das Gefrierfach abgetaut wird (siehe „Reinigung und Wartung“).

5. Tabelle für Lebensmittelaufbewahrung

Alle in der unteren Tabelle angegebenen Aufbewahrungszeiten dienen nur als **Orientierungshilfe**. Die Aufbewahrungsdauer von Obst und Gemüse hängt von der Qualität der Lebensmittel ab. Je nach Einzelfall.

Verpacktes Obst und Gemüse muss bis zum Verfallsdatum konsumiert werden.

Wichtig

Der Geschmack einiger Gewürze in gekochten Speisen (Anis, Basilikum, Brunnenkresse, Essig, Gewürzmischungen, Ingwer, Knoblauch, Zwiebeln, Senf, Thymian, Majoran, schwarzer Pfeffer usw.) verändert sich. Sie nehmen einen starken Geschmack an, wenn sie für längere Zeit aufbewahrt werden. Deshalb nur kleine Gewürzmengen zu einzufrierenden Speisen hinzugeben, oder das gewünschte Gewürz nach dem Auftauen hinzugeben.

Die Aufbewahrungsdauer von Lebensmitteln hängt von der Art des verwendeten Öls ab. Geeignete Öle sind Margarine, Kalbsfett, Olivenöl und Butter. Ungeeignete Öle sind Erdnussöl und Schweinefett.

Lebensmittel in flüssiger Form sollten in Kunststoffbehältern/ Tupperware eingefroren werden. Andere Lebensmittel sollten in Kunststofffolie oder -tüten eingefroren werden.

Die untere Tabelle enthält eine Übersicht über die wirksamsten Aufbewahrungsmethoden der Hauptlebensmittelgruppen im Gefrierfach.

Fleisch und Fisch	Lebensmittel	Maximale Aufbewahrungsdauer (Monate)
Steak	In Folie einwickeln	6–8
Lammfleisch	In Folie einwickeln	6–8
Kalbsbraten	In Folie einwickeln	6–8
Kalbsstücke	In kleinen Stückchen	6–8
Lammstücke	In Stücken	4–8
Hackfleisch	Ungewürzt in der Verpackung	1–3
Innereien (Stücke)	In Stücken	1–3
Salami	Sollte verpackt aufbewahrt werden, auch wenn eine Außenhaut vorhanden ist.	
Hähnchen und Pute	In Folie einwickeln	4–6
Gans und Ente	In Folie einwickeln	4–6
Wild, Hase, Wildschwein	In Portionen von 2,5 kg oder als Filets	6–8
Süßwasserfisch (Lachs, Karpfen, Seewolf)	Nach dem Entfernen der Innereien und Schuppen den Fisch waschen und abtrocknen. Bei Bedarf den Schwanz und Kopf entfernen.	2
Magerer Fisch (Barsch, Steinbutt, Flunder)		4
Fettiger Fisch (Thunfisch, Makrele, Schnapper, Sardinen)		2–4
Meeresfrüchte	Reinigen und in einer Tüte aufbewahren.	4–6
Kaviar	In seiner Verpackung oder in einem Aluminium- oder Kunststoffbehälter aufbewahren.	2–3
Schnecken	In Salzwasser oder in einem Aluminium- oder Kunststoffbehälter aufbewahren.	3

HINWEIS: Aufgetautes Fleisch sollte wie Frischfleisch gegart werden. Wenn das Fleisch nach dem Auftauen nicht gegart wird, darf es nicht erneut eingefroren werden.

Gemüse und Obst	Lebensmittel	Maximale Aufbewahrungsdauer (Monate)
Grüne Bohnen	Waschen, in kleine Stücke schneiden und in Wasser kochen.	10–13
Bohnen	Entstielen, waschen und in Wasser kochen.	12
Kohl	Waschen und in Wasser kochen.	6–8
Karotten	Waschen, in Scheiben schneiden und in Wasser kochen.	12
Paprika	Den grünen Stumpf herausschneiden, in zwei Hälften teilen, das Kerngehäuse entfernen und in Wasser kochen.	8–10
Spinat	Waschen und in Wasser kochen.	6–9
Blumenkohl	Die Blätter entfernen, der Herz in Stücke schneiden und mit ein bisschen Zitronensaft kurzzeitig in Wasser legen.	10–12
Aubergine	Nach dem Waschen in 2 cm große Stücke schneiden.	10–12
Mais	Waschen und mit Stumpf oder als einzelne Körner verpacken.	12
Apfel und Birne	Schälen und in Scheiben schneiden.	8–10

Gemüse und Obst	Lebensmittel	Maximale Aufbewahrungsdauer (Monate)
Aprikose und Pfirsich	In zwei Hälften teilen und den Stein entfernen.	4–6
Erdbeeren und Brombeeren	Waschen und entstielen.	8–12
Gekochte Früchte	10 % Zucker in den Behälter geben.	12
Pflaume, Kirsche, Johannisbeere	Waschen und entstielen.	8–12

	Maximale Aufbewahrungsdauer (Monate)	Auftauzeit bei Raumtemperatur (Stunden)	Auftauzeit im Ofen (Minuten)
Brot	4–6	2–3	4–5 (220–225 °C)
Gebäck	3–6	1–1,5	5–8 (190–200 °C)
Feingebäck	1–3	2–3	5–10 (200–225 °C)
Pastete	1–1,5	3–4	5–8 (190–200 °C)
Blätterteig	2–3	1–1,5	5–8 (190–200 °C)
Pizza	2–3	2–4	15–20 (200 °C)
Milchprodukte	**Lebensmittel**	**Maximale Aufbewahrungsdauer (Monate)**	**Lagerbedingungen**
Paket Milch (homogenisiert)	In Verpackung	2–3	Reine Milch – in eigener Verpackung
Käse – außer Weißkäse	In Scheiben	6–8	Die Originalverpackung kann für eine kurzzeitige Aufbewahrung verwendet werden. Bei längerer Aufbewahrung in Folie einwickeln.
Butter, Margarine	In Verpackung		

6. Reinigung und Wartung

Abtauen

Das Abtauen erfolgt automatisch. Das Gerät muss also nicht manuell abgetaut werden.

⚠ **KEINE mechanischen Gerätschaften verwenden, um das Abtauen zu beschleunigen.**

Reinigung

⚠ **Das Gerät vor der Reinigung vom Strom trennen.**

⚠ **Das Gerät nicht reinigen, indem Wasser darüber gegossen wird.**

⚠ **KEINE Scheuermittel oder aggressiven Reinigungsmittel verwenden, da diese das Geräteinnere beschädigen können.**

⚠ **Der Kühlschrank ist schwer. Beim Bewegen des Kühlschranks vorsichtig vorgehen, um den Boden zu schützen. Den Kühlschrank vertikal halten und nicht kippen. Dadurch werden Beschädigungen des Bodens vermieden.**

⚠ **Den Kühlschrank NICHT mit Wasser oder anderen Flüssigkeiten besprühen und abspülen. Dadurch könnten elektrische Teile beschädigt werden.**

⚠ **Ein trockenes Tuch zum Reinigung in der Nähe von elektrischen Teilen (wie Glühlampe oder Schalter) verwenden.**

⚠ **Den Kühlschrank NICHT mit einer harten Bürste oder Drahtbürste reinigen.**

⚠ **KEINE organischen Lösungsmittel wie Tenside, Benzin, Lack, Verdünner, Azeton oder Säure verwenden.**

⚠ **Damit keine Haut an kalten Stahlteilen haften bleibt, keine Teile des Gerätes mit nassen Händen berühren.**

⚠ **KEIN HEISSES Wasser zum Reinigen der Glaseinlegeböden verwenden, da diese dadurch brechen können.**

Um Gerüche im Inneren so gering wie möglich zu halten, regelmäßig die Einlegeböden, Gemüsefacher, Kästen und Wände reinigen.

Alle Lebensmittel aus dem Gerät entfernen und die Einlegeböden herausnehmen.

Das Geräteinnere mit warmem Wasser, Natron und einem weichen Tuch reinigen. Das Geräteinnere sorgfältig mit einem geeigneten Tuch trocknen.

Nach dem Reinigen mit sauberem Wasser abwischen und ordentlich trocknen lassen. Nach der Reinigung die Stromversorgung mit trockenen Händen wieder anschließen.

Einlegeböden und anderes Zubehör (Kunststoff- und Glasteile) können im Waschbecken mit Spülmittel und warmem Wasser gereinigt werden. Sicherstellen, dass die gesamte Seife abgespült wird und alle Teile vor dem Wiedereinsetzen trocken sind.

Die Türdichtung immer sauber halten.

Sicherstellen, dass kein Wasser in das Lampengehäuse oder andere elektrische Komponenten eindringt.

Das Gerät muss regelmäßig mit einer Lösung aus Natron und warmem Wasser gereinigt werden.

Die Zubehörteile separat mit der Hand und Seifenwasser reinigen. Die Zubehörteile nicht im Geschirrspüler reinigen.

Den Kondensator mit einer Bürste mindestens zweimal jährlich reinigen. Dadurch werden Energiekosten gespart und die Produktivität erhöht.

Reinigung der Verdunstungsschale:

Der Kühlschrank taut automatisch ab. Das beim Abtauen entstehende Wasser wird in einem Verdunstungsbehälter aufgefangen, wo es durch eine Rinne läuft und verdunstet.

Austausch der LED-Leuchte

Wenn der Kühlschrank über eine LED-Leuchte verfügt, den Kundendienst kontaktieren, da die Leuchte nur durch autorisiertes Personal ausgetauscht werden darf.

Die LED-Innenleuchten schalten sich beim Öffnen der Tür ein. Die Leistung der Leuchten wird nicht durch andere Geräteeinstellungen beeinflusst.

Ausschalten des Kühlschranks

Bei einem Stromausfall bleiben die Lebensmittel für etwa 3 Stunden gut gekühlt.

Wenn ein Stromausfall länger andauert, müssen die Lebensmittel eventuell aus dem Gefrierfach entfernt und an einem kalten Ort in Zeitung eingepackt aufbewahrt werden, damit sie ihre Temperatur halten.

Sobald der Strom wieder da ist, die Lebensmittel wieder in das Gefrierfach legen.

Wenn Lebensmittel auftauen oder ein Stromausfall länger als erwartet andauert, sollten die Lebensmittel aus dem Gefrierfach entfernt und konsumiert werden.

Wenn der Stromausfall nur kurz andauert, können die meisten Lebensmittel im Gefrierfach bleiben. So halten sie am besten ihre Temperatur. Außerdem können die Lebensmittel mit Eiswürfeln aus dem Eisfach umgeben werden. Dies ist ebenfalls eine ideale Lösung, wenn ein Stromausfall zuvor angekündigt wird.

Bei einem Stromausfall keine weiteren Lebensmittel in das Gefrierfach legen.

Außer Betrieb

Wenn das Gerät für längere Zeit nicht genutzt wird, sollten die Stromversorgung getrennt, Lebensmittel entfernt, das Geräteinnere gereinigt und die Tür offen gelassen werden. Dies spart Energie und verhindert die Bildung von muffigen Gerüchen im Inneren.

7. Fehlerbehebung

Vor einem Anruf des Kundendienstes sollte die folgende Tabelle konsultiert werden: Dies kann Zeit und Geld sparen.

Fehlertyp	Bedeutung	Ursache	Maßnahme
	Warnung „Fehler“	Einige Teile sind außer Betrieb oder es gibt einen Fehler im Kühlvorgang.	Schnellstmöglich einen Kundendienstmitarbeiter anrufen.
or	Das Gefrierfach ist nicht kalt genug	Diese Warnung erscheint insbesondere, wenn länger der Strom ausgefallen ist oder wenn das Gerät in Betrieb genommen wird.	Die Lebensmittel zeitnah aufbrauchen. Aufgetaute Lebensmittel nicht erneut einfrieren. Die Temperatur des Gefrierfachs verringern oder Super-Freeze einstellen, bis das Fach seine Normaltemperatur erreicht hat. Erst wieder frische Lebensmittel in das Gerät legen, wenn der Fehler behoben wurde.
	Das Kühlfach ist nicht kalt genug.	Diese Warnung erscheint insbesondere, wenn länger der Strom ausgefallen ist oder wenn das Gerät in Betrieb genommen wird. Die ideale Temperatur für das Kühlfach ist +4 °C. Bei der Anzeige dieser Warnung könnten die Lebensmittel verderben.	Die Temperatur des Kühlfachs verringern oder Super-Cool einstellen, bis das Fach seine Normaltemperatur erreicht hat. Die Tür so wenig wie möglich öffnen, bis der Fehler verschwindet.
	Das Kühlfach ist zu kalt.	Die Lebensmittel beginnen zu gefrieren, da die Temperatur zu niedrig ist.	Überprüfen, ober der Super-Cool-Modus aktiv ist. Die Werte für die Gerätetemperatur verringern.
	Warnung „Niedrige Spannung“	Diese Warnung wird angezeigt, wenn die Spannungsversorgung unter 170 V liegt.	Dies ist kein Fehler. Es verhindert eine Beschädigung des Kompressors. Diese Warnung verschwindet, nachdem die Spannung den erforderlichen Wert erreicht hat.

Wenn ein Geräteproblem vorliegt, Folgendes überprüfen, bevor Kontakt zum Kundendienst aufgenommen wird.

Das Gerät funktioniert nicht.

Folgendes überprüfen:

- Es besteht eine Verbindung zur Stromversorgung.
- Der Stecker ist korrekt an der Steckdose angeschlossen.
- Die Steckdosensicherung oder die Hauptsicherung ist durchgebrannt.
- Die Steckdose ist beschädigt. Zum Überprüfen ein anderes funktionierendes Gerät an der gleichen Steckdose anstecken.

Das Gerät funktioniert nicht ordnungsgemäß.

Folgendes überprüfen:

- Das Gerät ist überladen.
- Die Türen sind ordnungsgemäß verschlossen.
- Es befindet sich Staub auf dem Kondensator.
- Es besteht ein angemessener Abstand zwischen dem Gerät und den umgebenden Wänden.

Das Gerät ist laut.

Die folgenden Geräusche können während des normalen Betriebs auftreten.

Knacken (durch Eis):

- Beim automatischen Abtauen
- Beim Abkühlen oder Aufwärmen des Geräts (aufgrund der Ausdehnung des Gerätematerials)
- **Klickgeräusche:** Wenn das Thermostat den Kompressor ein- oder ausschaltet.
- **Motorgeräusche:** Der Kompressor läuft normal. Der Kompressor kann kurzzeitig lautere Geräusche verursachen, wenn er das erste Mal eingeschaltet wird.
- **Blubber- oder Plätschergeräusche:** Aufgrund des Kühlmittelflusses in den Rohrleitungen des Systems
- **Fließgeräusche:** Aufgrund des Wasserflusses in den Verdunstungsbehälter. Dieses Geräusch ist während des Abtauens normal.
- **Luftzuggeräusche:** Während des Normalbetriebs aufgrund der zirkulierenden Luft

Feuchtigkeitsansammlung im Gerät

Folgendes überprüfen:

Alle Lebensmittel sind ordnungsgemäß verpackt. Behälter müssen vor dem Platzieren im Kühlschrank trocken sein.

Die Kühlschranktüren werden häufig geöffnet. Luftfeuchtigkeit aus dem Raum dringt jedes Mal in den Kühlschrank ein, wenn die Türen geöffnet werden. Die

Feuchtigkeit erhöht sich schneller, wenn die Türen häufig geöffnet werden, besonders wenn die Feuchtigkeit im Raum sehr hoch ist.

An der Rückwand sammeln sich Wassertropfen. Das ist nach dem automatischen Abtauen normal (in statischen Modellen).

Schlechtes Öffnen oder Schließen der Türen

Folgendes überprüfen:

- Lebensmittel oder Verpackungen verhindern das Schließen der Türen.
- Die Türfächer, Einlegeböden und Kästen sind ordnungsgemäß eingesetzt.
- Die Türdichtungen sind beschädigt .
- Der Kühlschrank steht gerade.

Die Kanten des Kühl-/Gefrierschranks, die Kontakt zur Türaufhängung haben, sind warm.

Besonders im Sommer (bei warmem Wetter) können sich die Flächen, die Kontakt zur Türaufhängung haben, während des Betriebs des Kompressors erwärmen. Das ist normal.

WICHTIG:

Bei einem Stromausfall oder wenn das Gerät ab- und wieder angesteckt wird, destabilisiert sich das Gas im Kühlsystem des Gerätes, wodurch sich das Thermoschutzelement öffnet.

Das Gerät beginnt den Normalbetrieb nach 5 Minuten.

Wenn das Gerät für längere Zeit nicht genutzt wird (z. B. im Urlaub), den Stecker abziehen. Das Gerät abtauen und reinigen und die Türen offen lassen, damit sich kein Schimmel und keine Gerüche bilden.

Wenn das Problem nach dem Befolgen aller obigen Anweisungen weiterhin besteht, das autorisierte

Servicezentrum vor Ort kontaktieren.

Dieses Gerät wurde für den Privatgebrauch entwickelt und darf nur gemäß seinem Verwendungszweck genutzt werden. Es ist nicht für den kommerziellen oder gemeinschaftlichen Gebrauch vorgesehen. Wenn der Verbraucher das Gerät nicht gemäß dieser Anleitung nutzt, haften der Hersteller und der Händler nicht für Reparaturen oder Fehler innerhalb des Garantiezeitraums.

Die Lebensdauer des Gerätes, die vom Industrieministerium angegeben wird, beträgt 10 Jahre (der Zeitraum zur Aufbewahrung von Teilen, die für einen ordnungsgemäßen Betrieb des Gerätes erforderlich sind).

Tipps zum Energiesparen

1. Das Gerät in einem kühlen, gut belüfteten Raum aufstellen, wo es nicht direkt in der Sonne oder in der Nähe einer Wärmequelle (wie einer Heizung oder einem Ofen) steht. Anderenfalls müssen Isolierplatten genutzt werden.
2. Warme Lebensmittel und Getränke vor dem Platzieren im Gerät abkühlen lassen.
3. Aufzutauende Lebensmittel in das Kältefach legen. Die niedrige Temperatur von gefrorenen Lebensmitteln hilft dabei, das Kältefach während des Auftauens abzukühlen. Dies spart Energie. Gefrorene Lebensmittel, die außerhalb des Gerätes aufgetaut werden, stellen eine Energieverschwendung dar.
4. Getränke oder andere Flüssigkeiten sollten im Inneren des Gerätes abgedeckt werden. Wenn sie nicht abgedeckt werden, erhöht sich die Feuchtigkeit im Gerät, wodurch es mehr Energie nutzt. Ein Abdecken von Getränken und anderen Flüssigkeiten erhält den Geruch und Geschmack.
5. Die Türen nur kurzzeitig und nicht zu häufig öffnen, da anderenfalls warme Luft in das Gerät eindringt, wodurch sich der Kompressor unnötig häufig einschaltet.
6. Die Abdeckungen der unterschiedlich temperierten Fächer (wie z. B. Kühl- und Kältefach) geschlossen halten.
7. Die Türdichtung muss immer sauber und biegsam sein. Eine abgenutzte Dichtung austauschen.

Servicealarm

Beim Aufleuchten eines Alarmlichtes ein autorisiertes Servicezentrum kontaktieren.

Die Taste „s.saver“ drücken, um den Alarmton auszuschalten, wenn ein Alarm und ein Ausrufezeichen angezeigt werden. Das Ausrufezeichen wird so lange angezeigt, bis der Fehler behoben wurde.

Warnhinweis der Temperatureinstellung

- Es wird empfohlen, den Kühlschrank bei einer Umgebungstemperatur von 16 °C zu betreiben, um eine optimale Effizienz zu erreichen.
- Keine Einstellung starten, während gerade eine andere Einstellung vorgenommen wird.
- Temperatureinstellungen müssen gemäß der Häufigkeit der Türöffnungen, der Lebensmittelmenge im Kühlschrank und der Umgebungstemperatur am Standort des Kühlschranks erfolgen.
- Damit der Kühlschrank nach dem Herstellen der Stromversorgung die Betriebstemperatur erreicht, die Türen nur selten öffnen oder wenige Lebensmittel in den Kühlschrank legen. Es ist zu beachten, dass es je nach Umgebungstemperatur 24 Stunden dauern kann, bis der Kühlschrank seine Betriebstemperatur erreicht hat.
- Beim Verbinden und Trennen der Stromversorgung (oder auch bei Stromausfällen) wird eine 5-Minuten-Verzögerung angewendet, um eine Beschädigung des Kompressors zu verhindern. Der Kühlschrank beginnt den Normalbetrieb nach 5 Minuten.
- Das Gerät ist so eingerichtet, dass es gemäß den Umgebungstemperaturintervallen (T/SN = 16–43 °C) in den technischen Daten funktioniert. Ein Betrieb des Gerätes außerhalb der angegebenen Temperaturgrenzen wird im Hinblick auf die Kühleffektivität nicht empfohlen.

HINWEIS: Wenn die Umgebungstemperatur über 42 °C liegt, kann die Gerätetemperatur nicht auf -23 oder -24 °C eingestellt werden. Sie kann dann nur auf -16 °C, -17 °C, -18 °C, -19 °C, -20 °C, -21 °C oder -22 °C eingestellt werden.

8. Installation

Warnhinweise zur Installation

Vor der ersten Inbetriebnahme des Gerätes sind die folgenden Punkte zu beachten:

- Das Gerät kann bei der ersten Inbetriebnahme noch einen Eigengeruch aufweisen. Das ist normal. Der Geruch verschwindet, sobald das Gerät zu kühlen beginnt.
- Vor dem Anschließen des Geräts sicherstellen, dass die Informationen auf dem Typenschild (Spannung und Anschlussleistung) mit denen der Stromversorgung übereinstimmen. Im Zweifelsfall einen qualifizierten Elektriker konsultieren.
- Wir übernehmen keine Haftung für Schäden, die aufgrund einer fehlenden Erdung entstehen.
- Das Gerät an einem Ort aufstellen, wo es vor direktem Sonnenlicht geschützt ist.
- Das Gerät darf niemals im Freien genutzt oder Regen ausgesetzt werden.
- Das Gerät muss mindestens 50 cm von Herden, Gasöfen und Heizvorrichtungen und mindestens 5 cm von Elektroöfen entfernt sein.
- Wenn das Gerät neben einem Tiefkühlgerät aufgestellt wird, muss zwischen den Geräten mindestens ein Abstand von 2 cm bestehen, damit sich an der Außenfläche keine Feuchtigkeit ansammeln kann.
- Das Gehäuse oder die Oberseite des Gerätes nicht abdecken. Dies beeinträchtigt die Geräteleistung.
- Keine Gegenstände auf dem Gerät platzieren.
- Keine schweren Gegenstände auf dem Gerät platzieren.
- Das Gerät vor der Inbetriebnahme reinigen (siehe „Reinigung und Wartung“).
- Dieses Produkt ist nur für den Gebrauch in einer Küche vorgesehen.
- Vor Inbetriebnahme des Gerätes alle Teile mit einer Lösung aus warmem Wasser und einem Teelöffel Natron abwischen. Anschließend mit sauberem Wasser abwischen und trocknen lassen. Alle Teile des Gerätes nach der Reinigung wieder einsetzen.
- Mithilfe der einstellbaren Vorderfüße sicherstellen, dass das Gerät gerade und stabil steht. Die Höhe der Füße kann durch Drehen in eine beliebige Richtung angepasst werden. Dies muss erfolgen, bevor Lebensmittel im Gerät platziert werden.

Türentnahme und -zugang

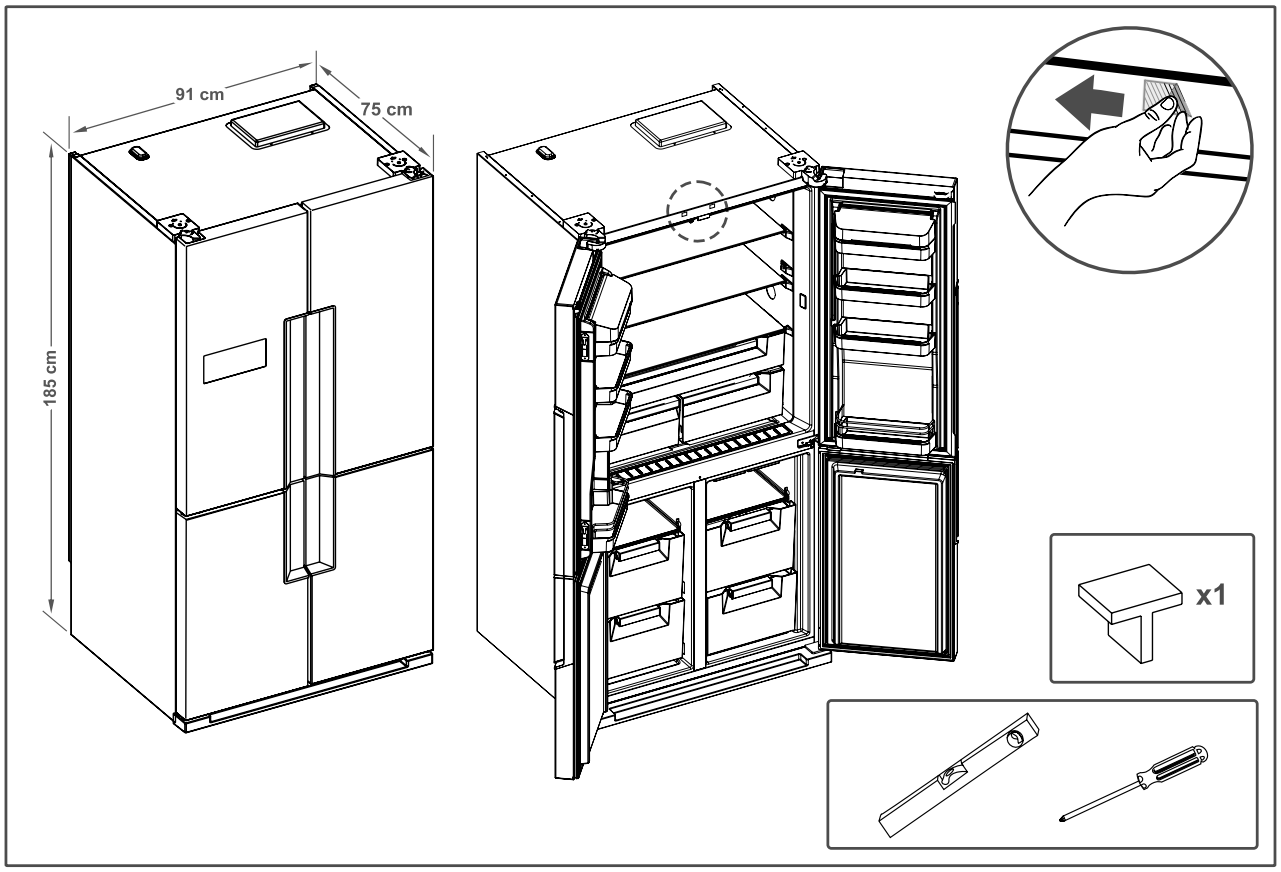

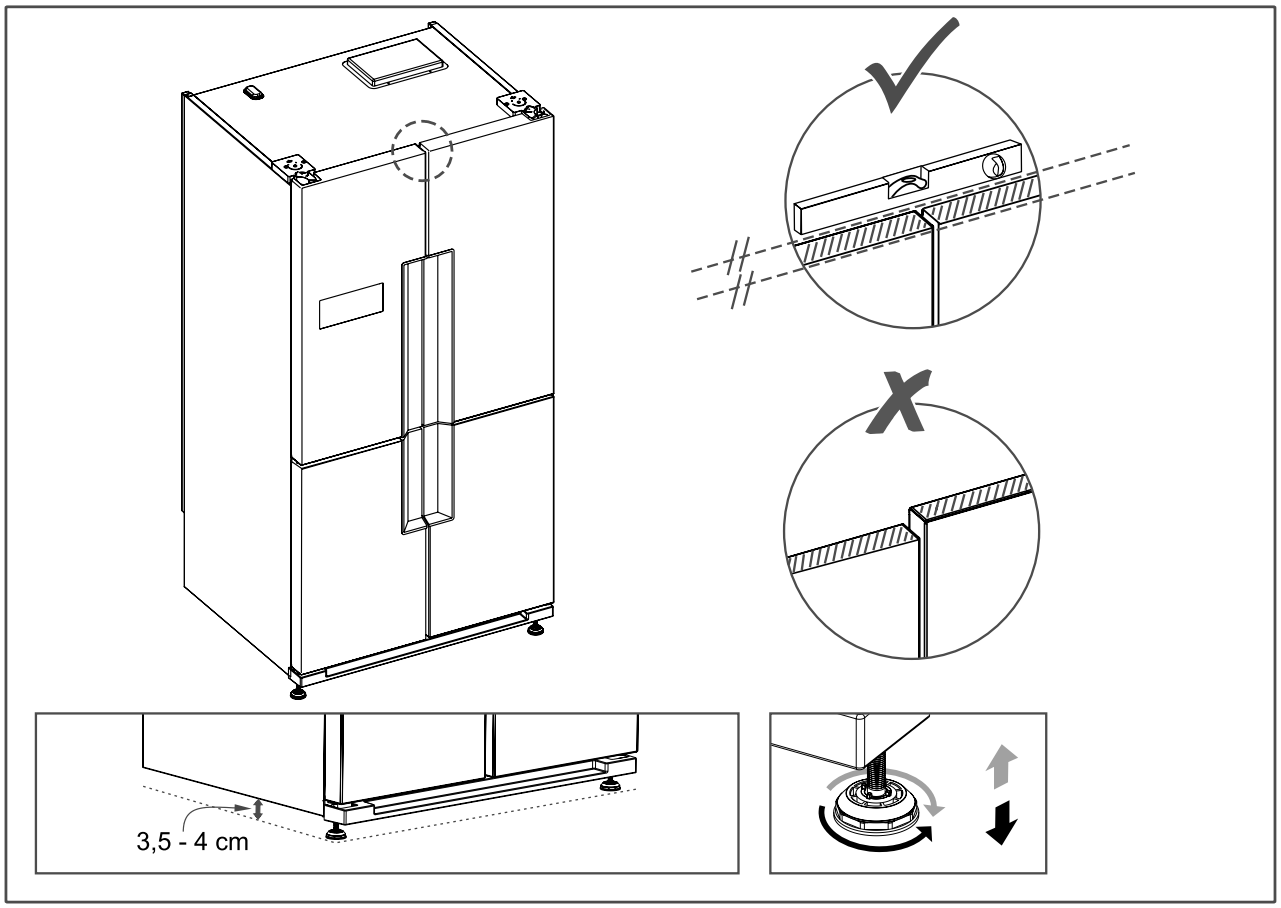

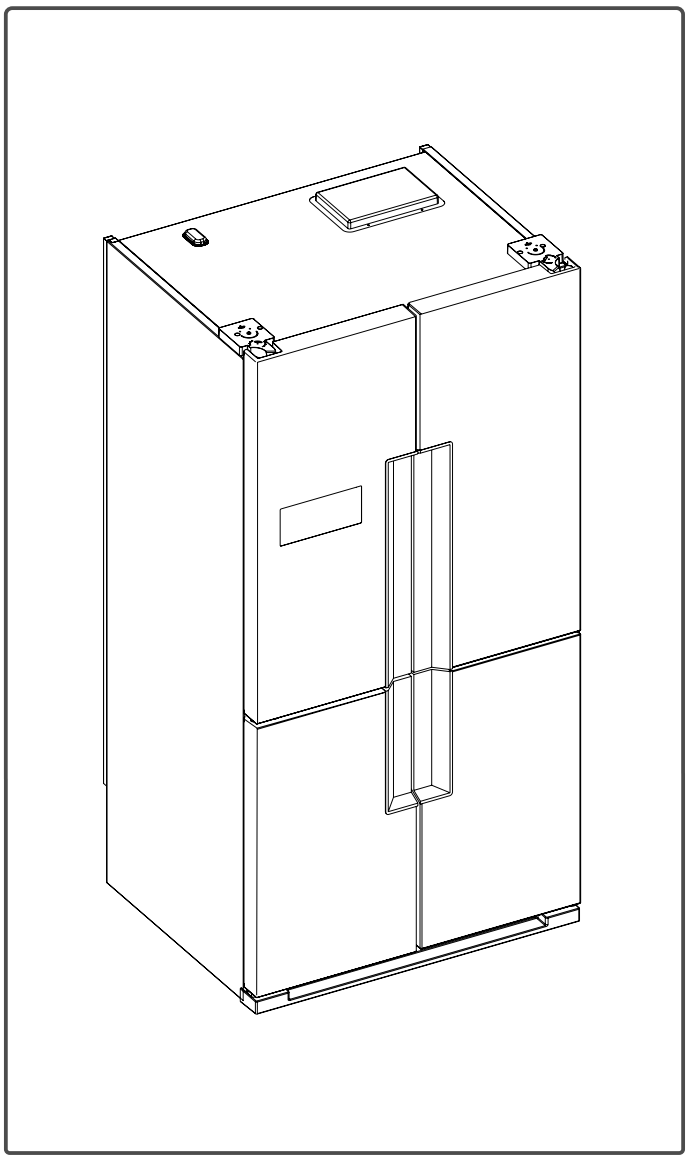

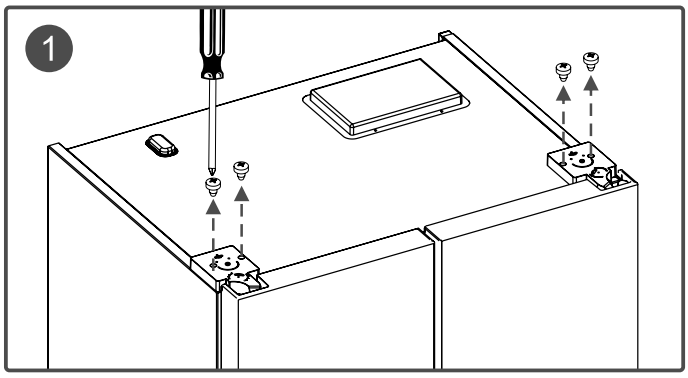
1

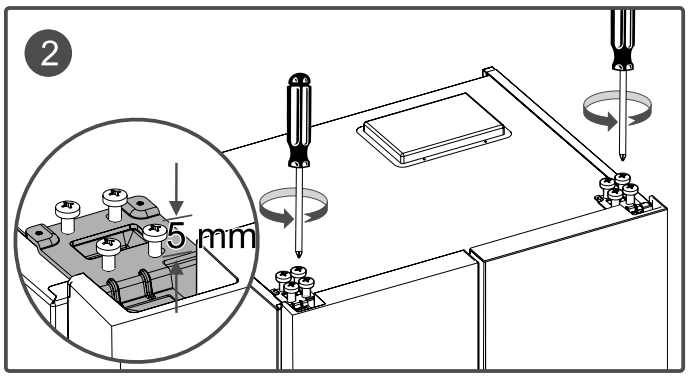
2
5 mm

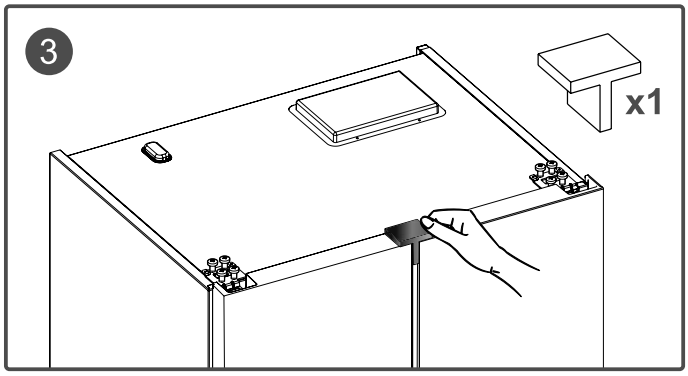
3
x1

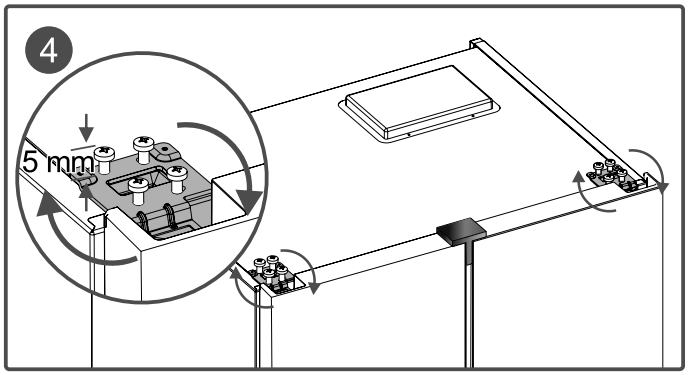
4
5 mm

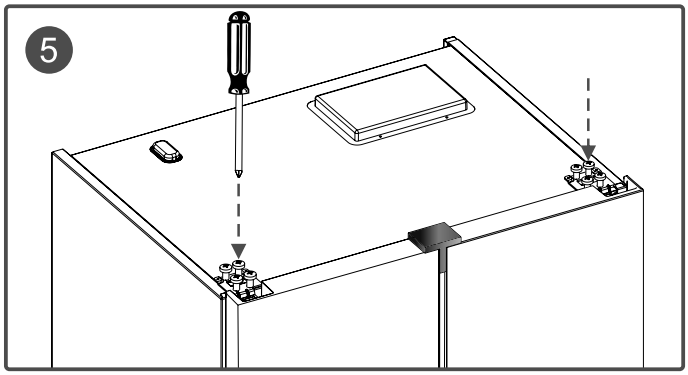
5

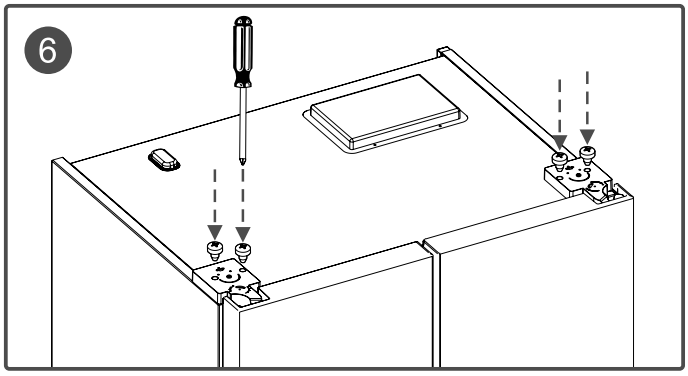
6

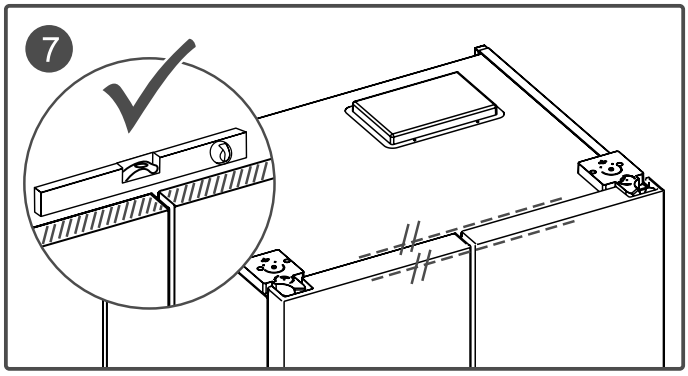
7

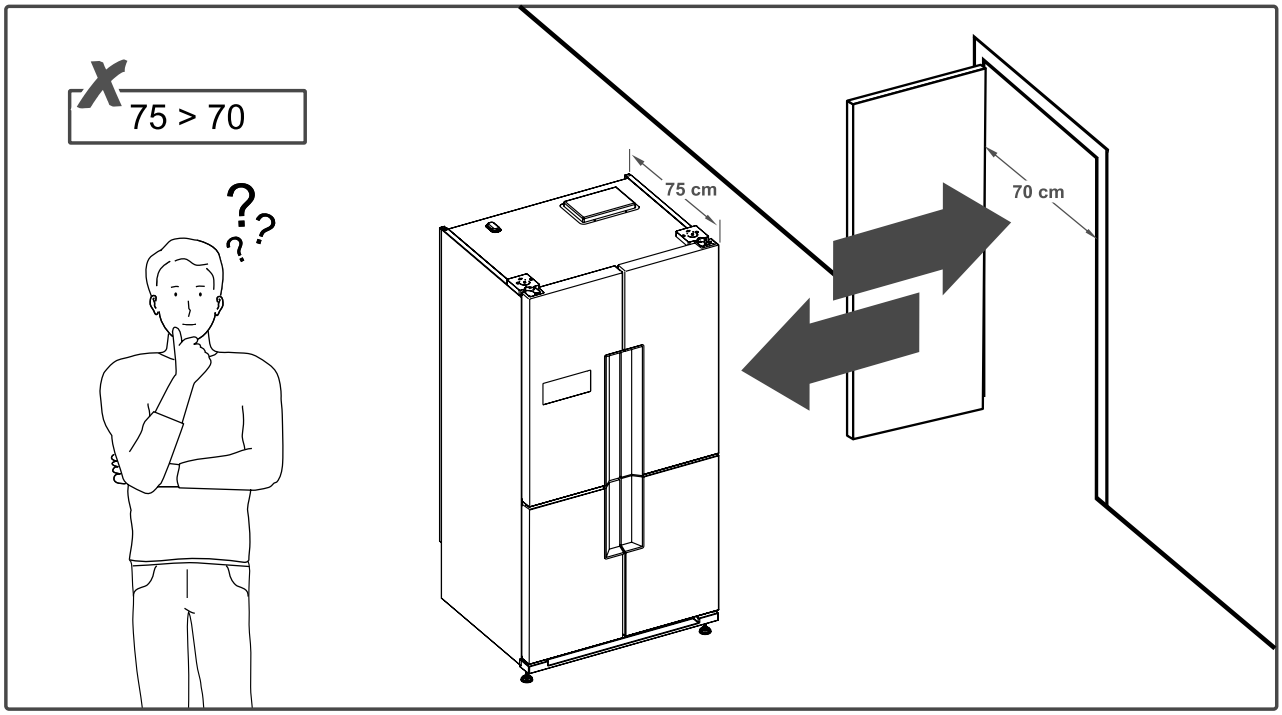
X
75 > 70
75 cm
70 cm

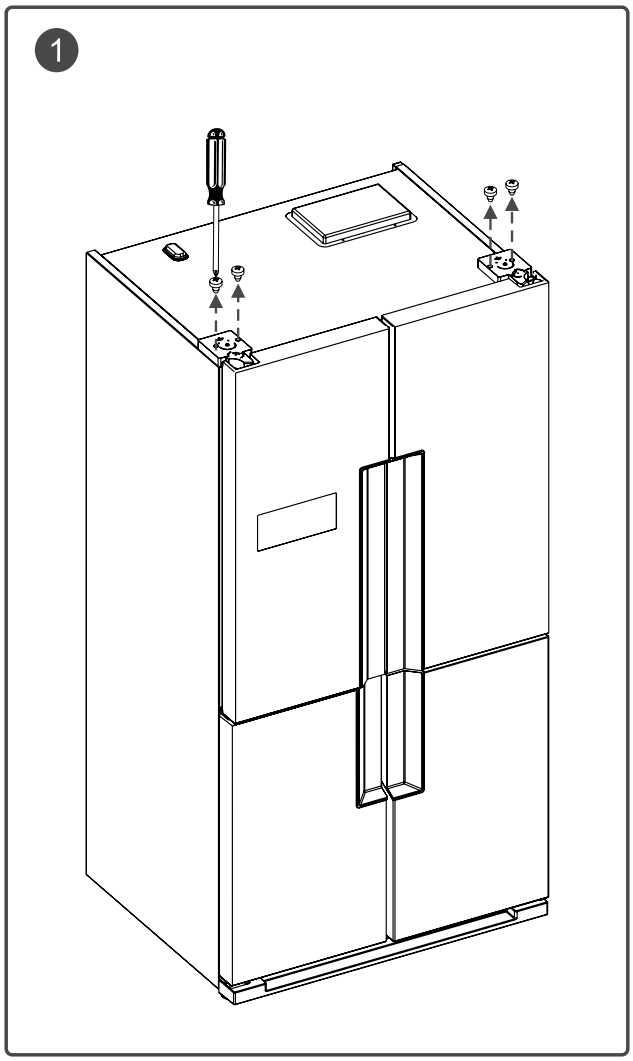
1

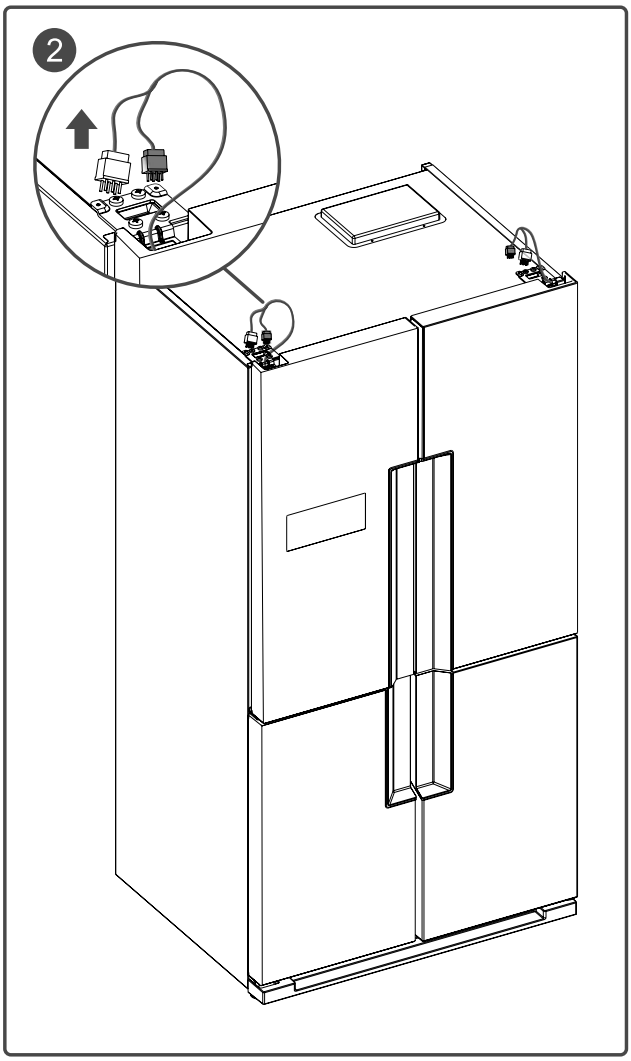
2

3

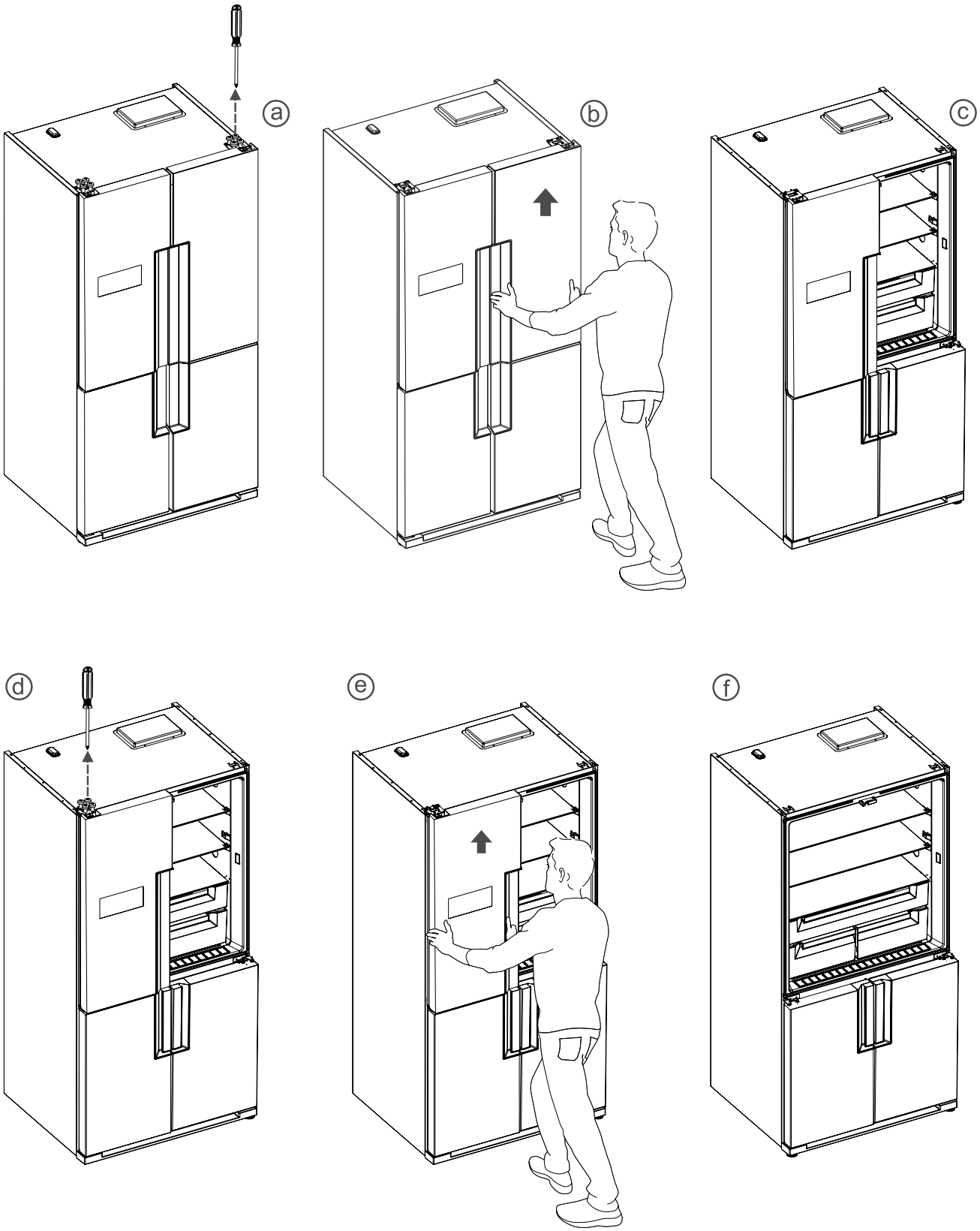

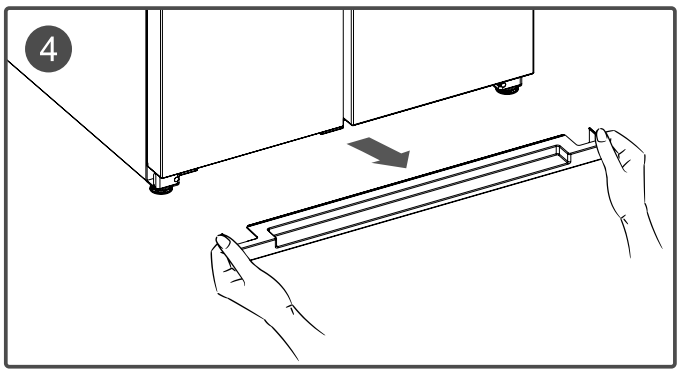
4

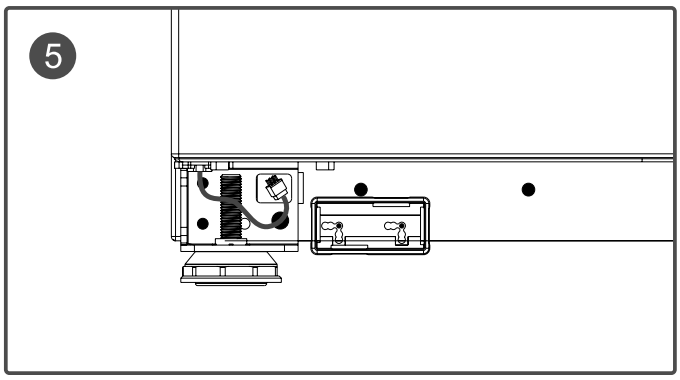
5

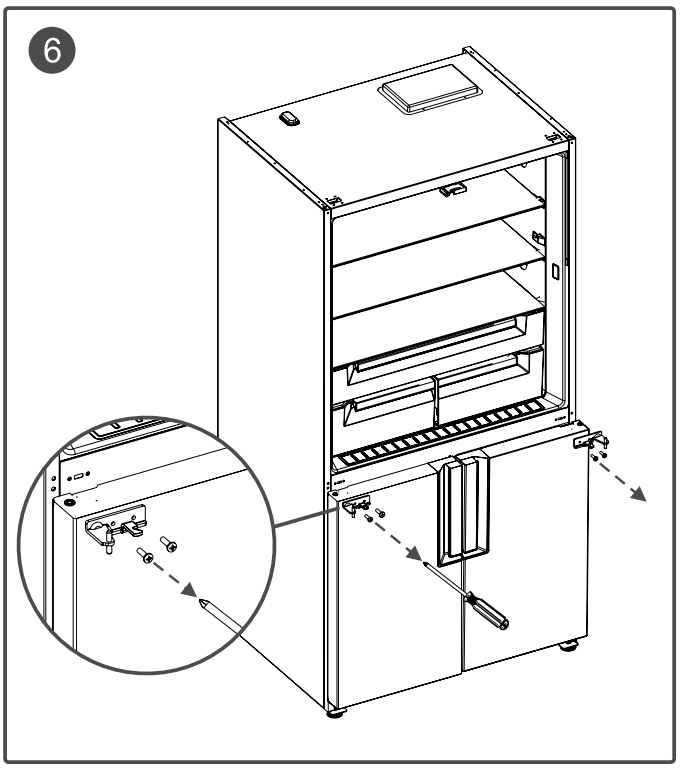
6

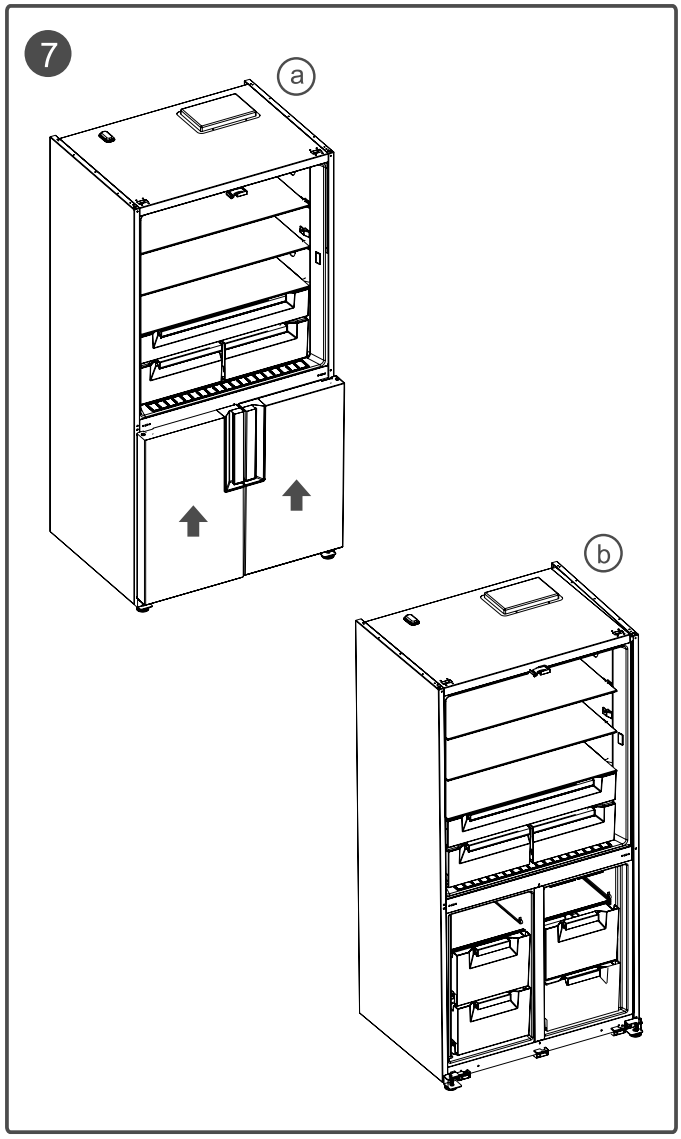
7
a
b

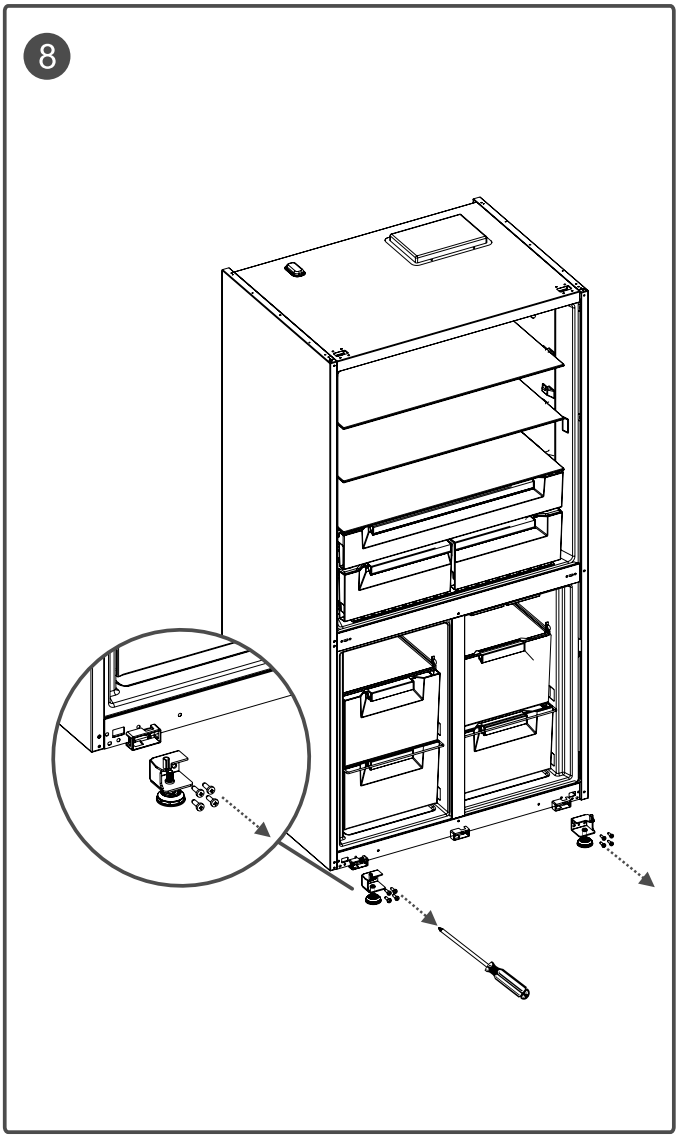
8

9

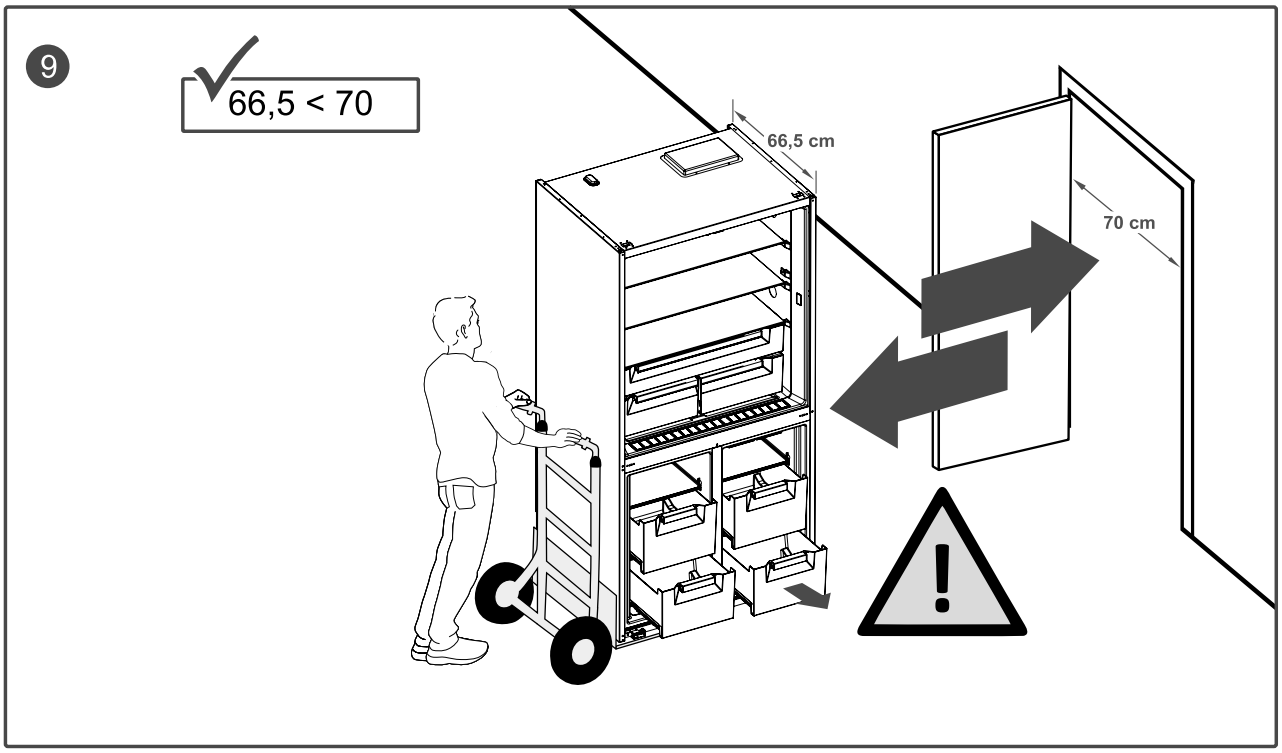

10

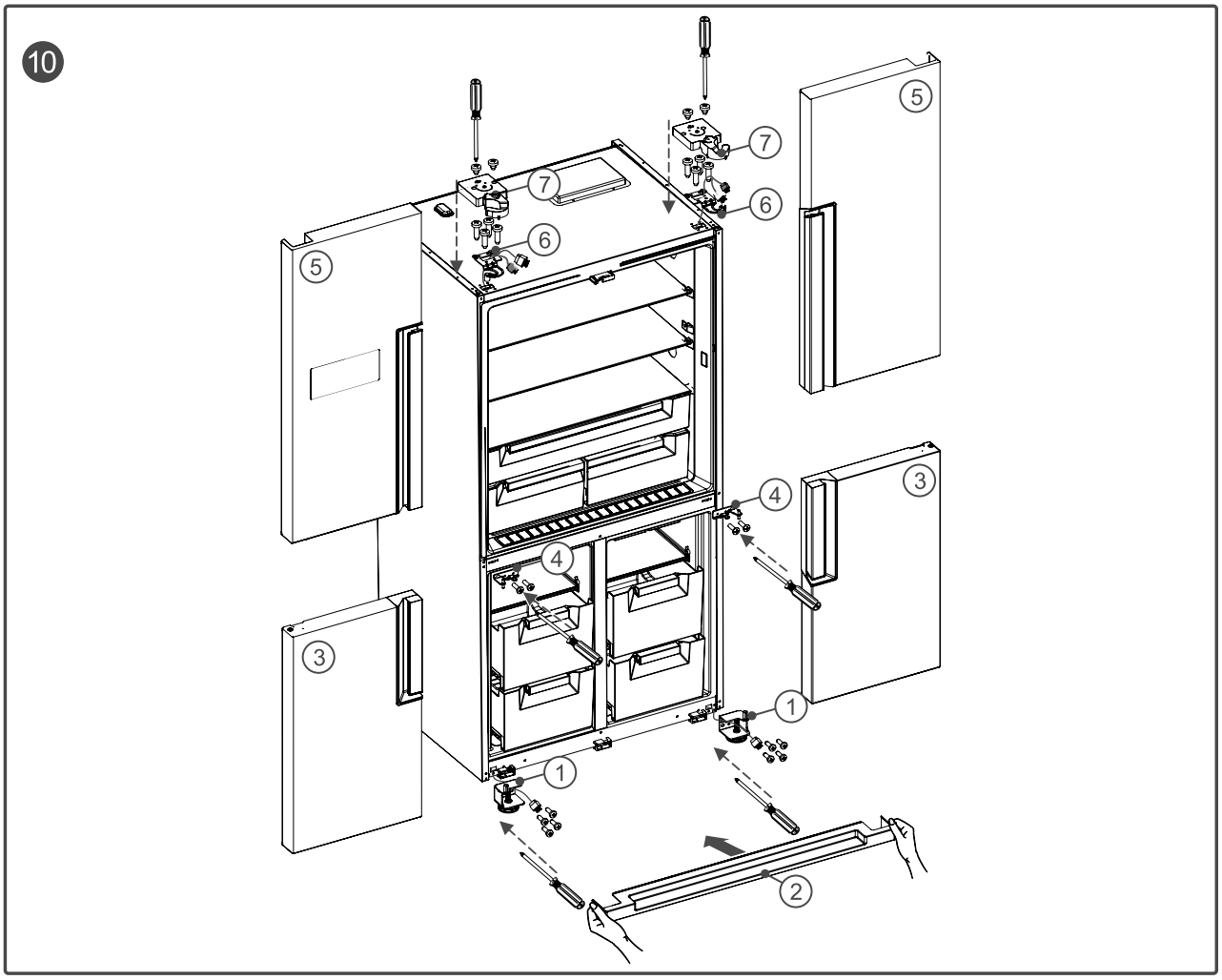

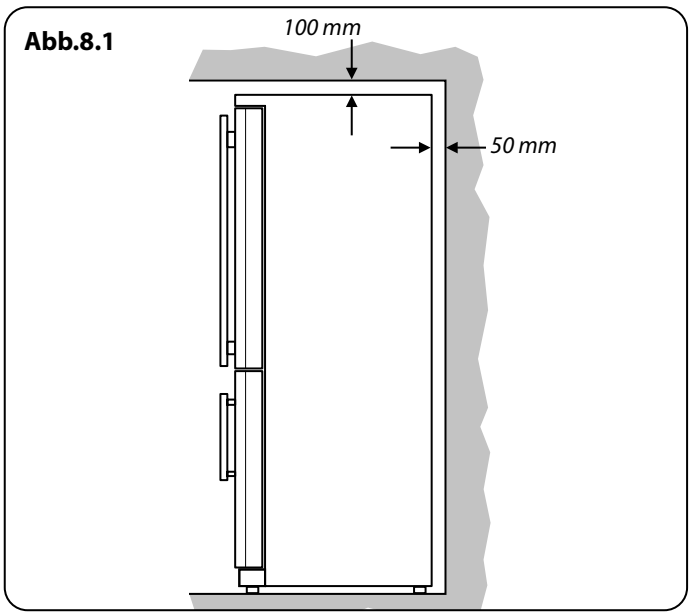

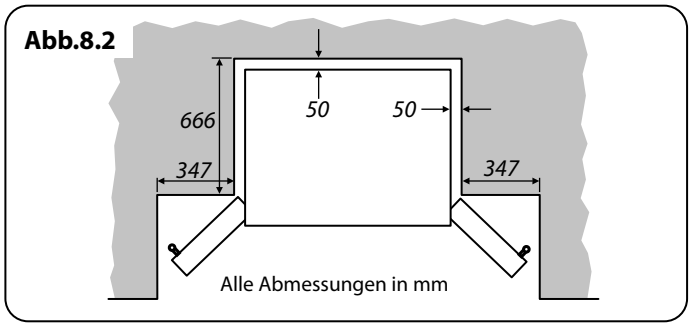

Positionierung des Gerätes

Der Kühlschrank muss von mindestens 4 Personen getragen werden.

Die Originalverpackung und der Schaum können für einen erneuten Transport aufbewahrt werden (optional).

Beim Transport den Anweisungen auf der Verpackung folgen und das Gerät dick verpackt mit Bändern oder dicken Seilen fixieren.

Alle entfernbaren Teile (Einlegeböden, Zubehör, Gemüsekästen usw.) beim Verschieben oder Transportieren entfernen oder sie mit Bändern gegen Stöße sichern.

Ein Umgebungssensor, die Hauptplatine und die Scharnierabdeckungen sind am Kühlschrank angebracht. Während der Reinigung darf keine Flüssigkeit in diese Bereiche eindringen.

Auswahl des richtigen Standorts

- Für eine angemessene Belüftung muss über dem Gerät ein Freiraum von mindestens 100 mm vorhanden sind. Der Abstand zwischen dem Gerät und der dahinter befindlichen Wand muss mindestens 50 mm betragen (**Abb.8.1**). Geräte, die über dem Gerät platziert werden, müssen einen Mindestabstand von 100 mm haben, um eine angemessene Belüftung zu gewährleisten.
- Wenn das Gerät nahe an einer Ecke aufgestellt wird, muss ausreichend Platz nach links vorhanden sein, um die Tür öffnen und Einlegeböden entfernen zu können (**Abb.8.2**).

Das Gerät vor direktem Sonnenlicht und Wärmequellen (wie Heizungen, Öfen oder Herden) schützen.

Wenn das Gerät in einer kalten Umgebung (Schuppen, Nebengebäude oder Garage) steht, ist seine Leistung beeinträchtigt. Die Geräteleistung könnte inkonsistent sein oder Lebensmittel könnten in Mitleidenschaft gezogen werden. Eine konstante Umgebungstemperatur von 16 °C oder höher wird empfohlen.

Elektrischer Anschluss

Das Gerät über das angebrachte Stromkabel mit der Stromversorgung (220–240 V, ~ 50 Hz) verbinden.

Anschlüsse an die Stromversorgung müssen gemäß den lokalen Bestimmungen erfolgen.

⚠ **KEINE Steckeradapter verwenden.**

⚠ **Das Gerät muss an eine geerdete Steckdose angeschlossen werden.**

⚠ **Immer sicherstellen, dass der Stecker nach dem Aufstellen des Gerätes zugänglich ist.**

Wenn das Stromkabel beschädigt oder verschlissen ist, das Gerät ausschalten und einen autorisierten Techniker für einen Austausch kontaktieren.

- Das Gerät ist mit einem Stecker nach Typ F (auch bekannt als SchuKo-Stecker) CEE 7/7 ausgestattet.
- Stecker nach Typ F sind bis zu einer Spannung von 230 V / bis zu 16 A abgesichert.
- Wenn der angebrachte Stecker nicht in die Steckdose passt oder aus einem anderen Grund entfernt werden muss, einen zugelassenen Elektriker kontaktieren.

⚠ **Steckeralternativen müssen mit einer geeigneten Erdungsklemme ausgestattet sein.**

Während des Betriebs

- Das Gerät nicht über eine Verlängerung an die Stromversorgung anschließen.
- Keine beschädigten, verschlissenen oder alten Stecker verwenden.
- Nicht am Kabel ziehen und es nicht biegen oder beschädigen.
- Dieses Gerät ist für den Gebrauch durch Erwachsene vorgesehen. Kinder dürfen nicht mit dem Gerät spielen oder sich an die Tür hängen.
- Niemals das Stromkabel oder den Stecker mit nassen Händen berühren. Dies könnte zu einem Kurzschluss oder Stromschlag führen.
- Keine Glasflaschen oder Dosen im Eisfach platzieren, das sie platzen, wenn der Inhalt gefriert.
- Kein explosives oder brennbares Material im Gerät platzieren. Getränke mit hohem Alkoholgehalt müssen vertikal im Kühlfach aufbewahrt werden und fest verschlossen sein.
- Beim Entfernen von Eis aus dem Eisfach, dieses nicht berühren. Eis kann Gefrierbrand und/oder Schnitte verursachen.
- Keine gefrorenen Lebensmittel mit nassen Händen berühren. Eiscreme oder Eiswürfel nicht sofort nach dem Entfernen aus dem Eisfach konsumieren.
- Aufgetaute Lebensmittel nicht wieder einfrieren. Dies kann gesundheitliche Beschwerden wie eine Lebensmittelvergiftung verursachen. Alte und außer Betrieb genommene Kühlschränke
- Wenn ein alter Kühl- oder Gefrierschrank ein Schloss besitzt, dieses vor der Entsorgung aufbrechen oder entfernen, da Kinder im Gerät eingeschlossen werden könnten.
- Alte Kühl- und Gefrierschränke enthalten Isoliermaterial und Kühlmittel mit FCKW. Deshalb muss bei der Entsorgung von alten Kühl- und Gefrierschränken auf den Schutz der Umwelt geachtet werden.

9. Trittschutz

Entfernung des Trittschutzes

Schritt 1

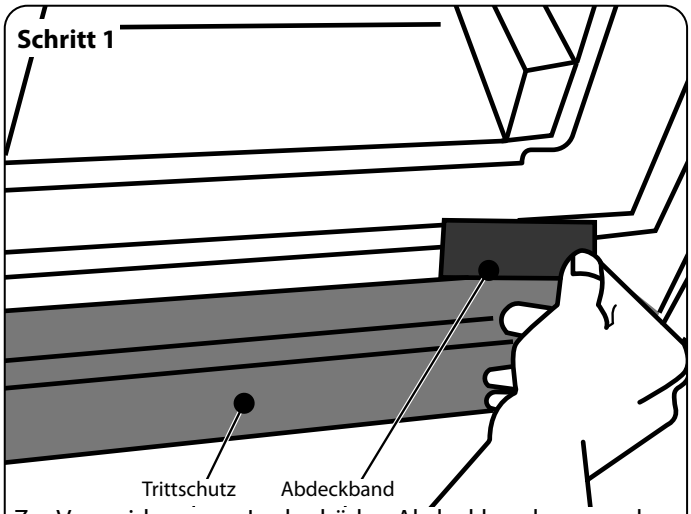

Zur Vermeidung von Lackschäden Abdeckband verwenden, um die linke Seite, die Mitte und die Unterseite abzudecken. Siehe Schritt 2.

Schritt 2

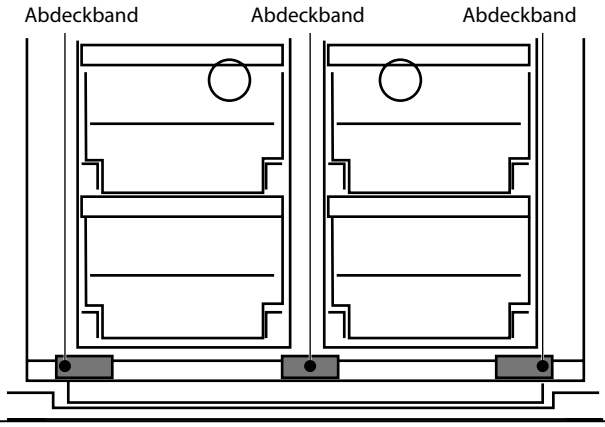

Schritt 3

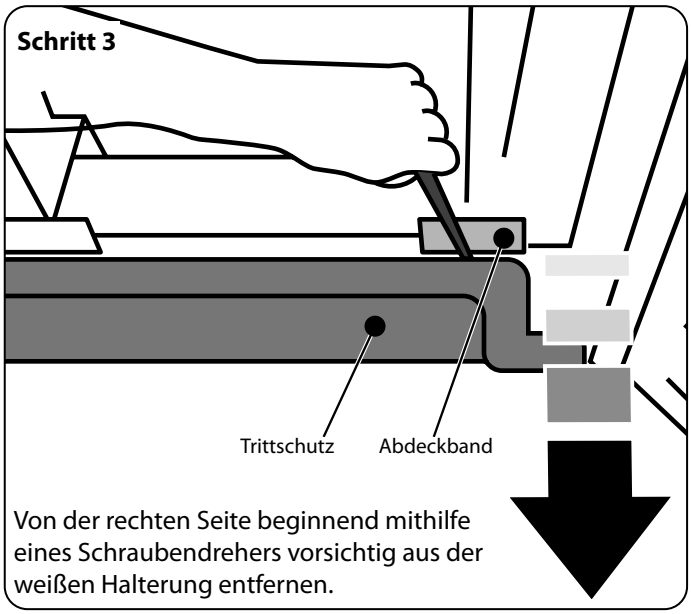

Von der rechten Seite beginnend mithilfe eines Schraubendrehers vorsichtig aus der weißen Halterung entfernen.

Schritt 4

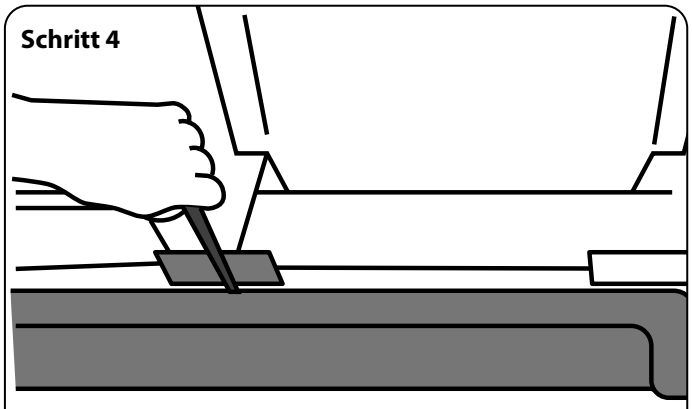

Vorsichtig aus der mittleren Halterung ziehen.

Schritt 5

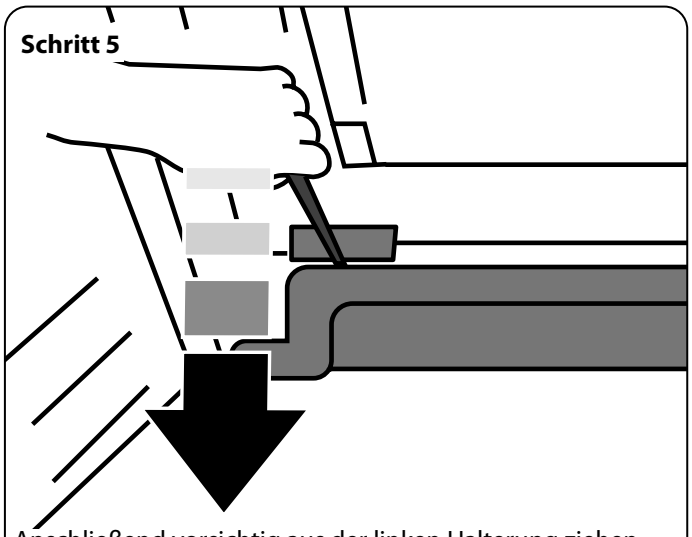

Anschließend vorsichtig aus der linken Halterung ziehen.

Schritt 6

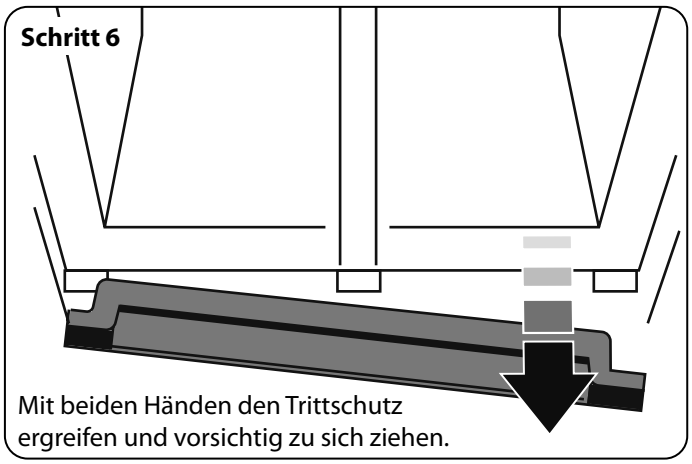

Mit beiden Händen den Trittschutz ergreifen und vorsichtig zu sich ziehen.

Montage des Trittschutzes

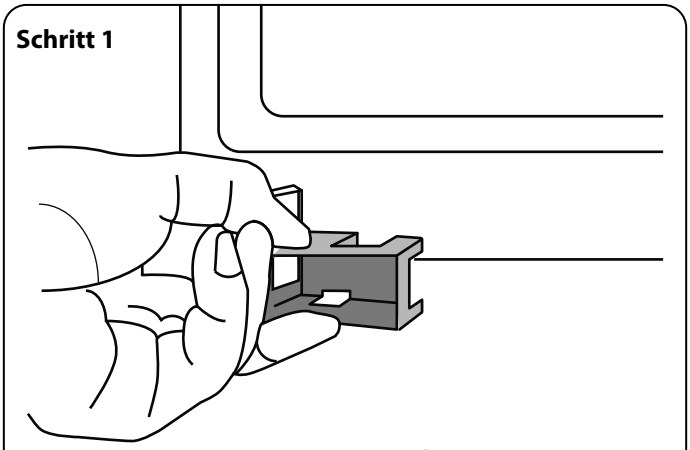

Die Halterungen des Trittschutzes auf Beschädigungen prüfen. Beschädigte Halterungen müssen ersetzt werden.

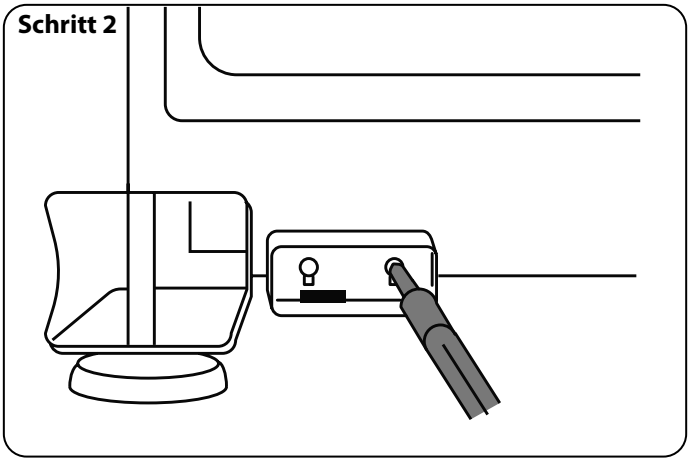

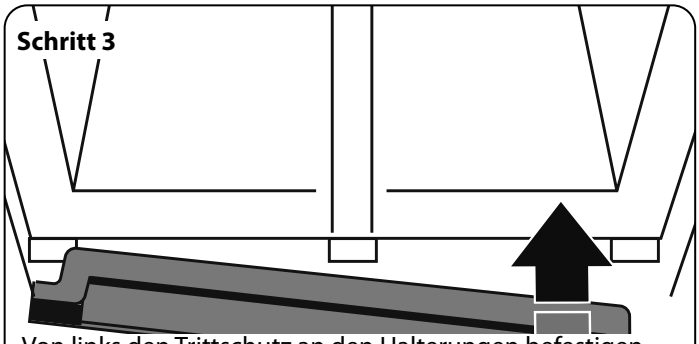

Von links den Trittschutz an den Halterungen befestigen.
Sicherstellen, dass die Halterungen korrekt ausgerichtet sind.

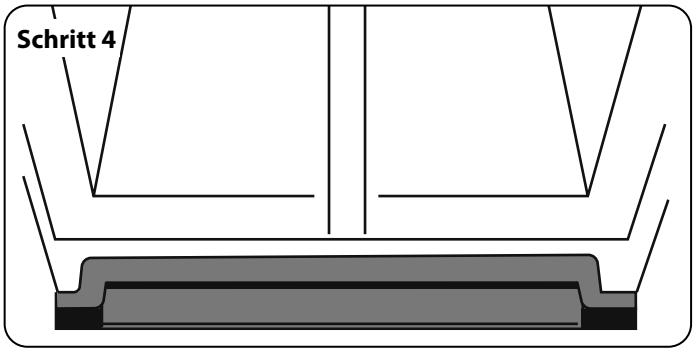

10. Schaltplan

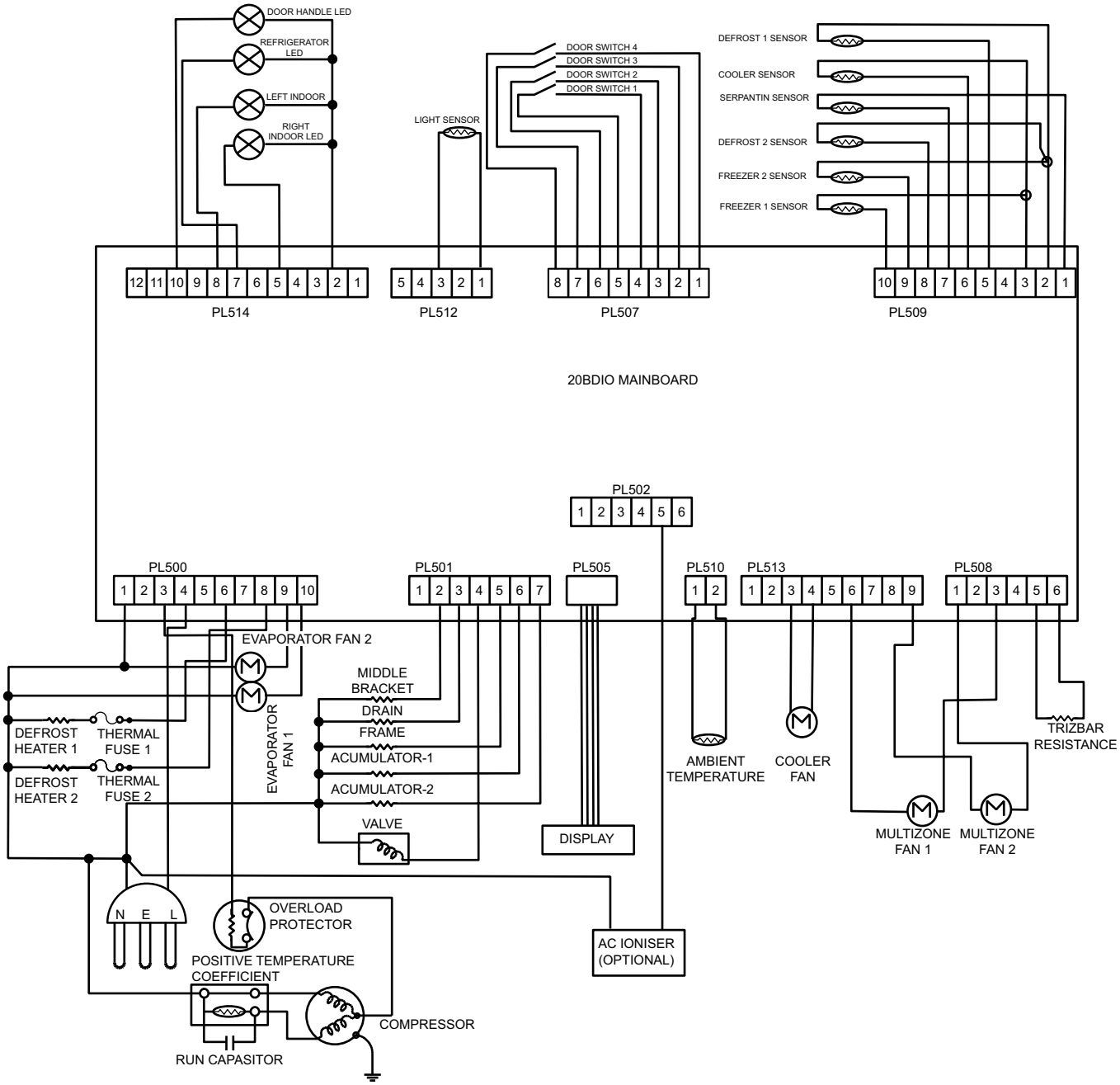

11. Technische Daten

INSTALLATEUR: Diese Anweisungen müssen beim Benutzer bleiben. **POSITION DES TYPENSCHILDES:** Linke Seite des Kühlfachs **ZIELLAND:** GB, IE.

EU-Produktdatenbank EPREL

Die technischen Informationen sind auf dem Typenschild innen im Gerät sowie auf dem Energielabel zu finden.

Der QR-Code auf dem Energielabel, das im Lieferumfang des Geräts enthalten ist, leitet zu einer Webseite mit Informationen zur Leistung des Geräts in der EU-Produktdatenbank EPREL weiter.

Das Energielabel für spätere Nachschlagzwecke gemeinsam mit der Bedienungsanleitung und sämtlichen weiteren Dokumenten aufbewahren, die im Lieferumfang enthalten waren.

Die Informationen sind auch über folgenden Link in der EU-Produktdatenbank EPREL abrufbar: https://eprel.ec.europa.eu. Modellbezeichnung und Produktnummer sind dem Typenschild des Geräts zu entnehmen. Detaillierte Informationen zum Energielabel siehe www.theenergylabel.eu.

INFORMATIONEN FÜR PRÜFINSTITUTE

Die Anwendung zur Ökodesign-Prüfung muss gemäß DIN EN 62552 erfolgen. Belüftungsanforderungen, Abmessungen und Mindestabstand von der Rückwand sind wie in dieser Bedienungsanleitung unter **“Positioning Your Appliance” page 34**.

KUNDENDIENST UND SERVICE

Nur Originalersatzteile verwenden. Für die Kontaktaufnahme zu unserem autorisierten Servicezentrum folgende Daten bereithalten: Modell, Seriennummer und Service-Index. Diese Angaben sind dem Typenschild zu entnehmen. Das Typenschild befindet sich innen unten links im Kühlfach. Die Originalersatzteile für einzelne Komponenten sind je nach Komponente für mindestens 7 bis 10 Jahre ab Markteinführung bis zur Fertigung der letzten Modelleinheit verfügbar. Besuchen Sie unsere Webseite: https://www.rangemaster.co.uk/.

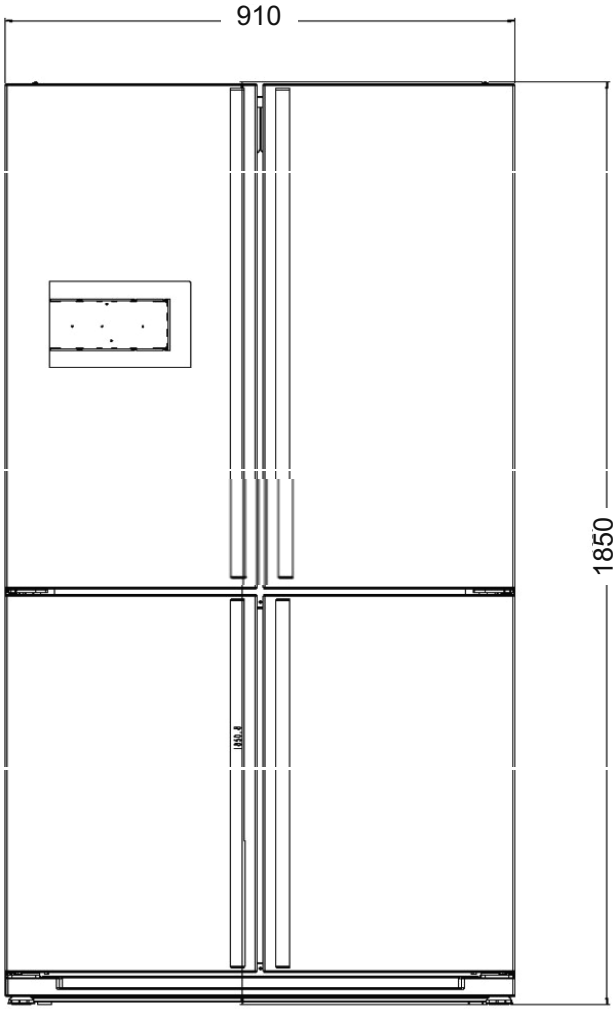
910
1850

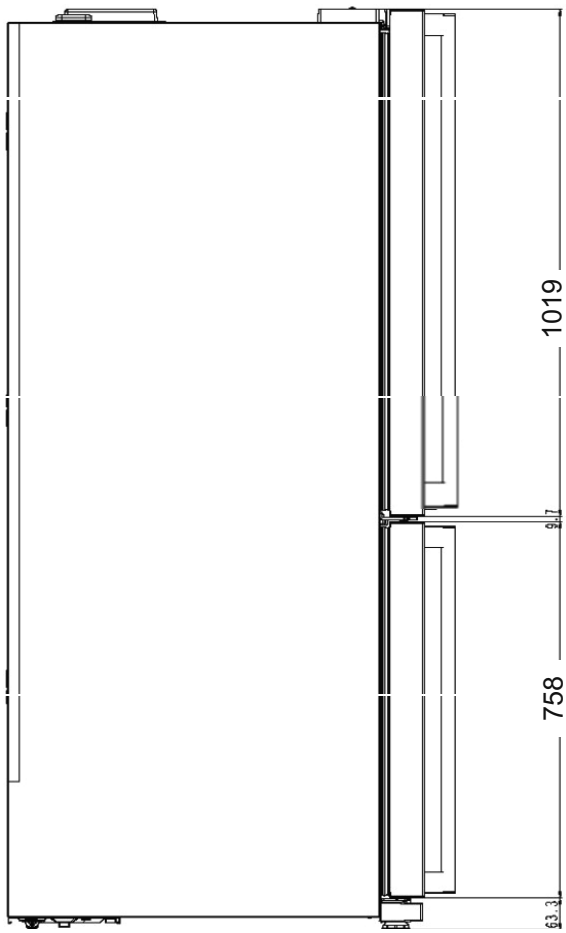
1019
758

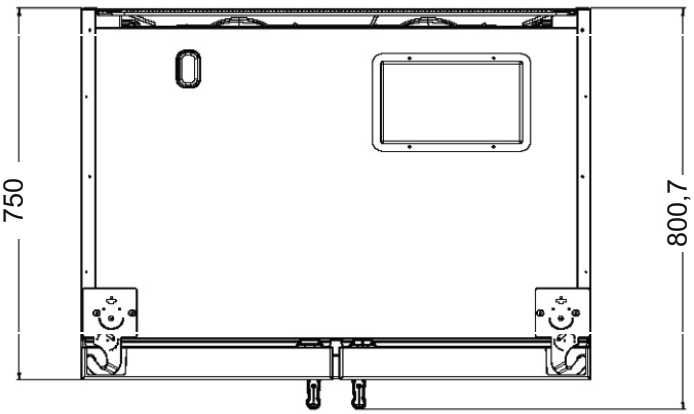
750
800,7

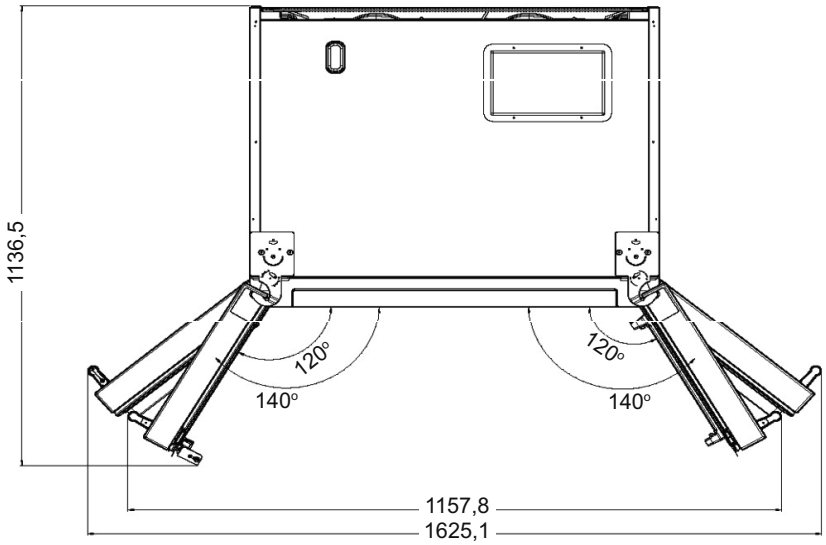
1136,5
120°
140°
120°
140°
1157,8
1625,1

DE – PRODUKTINFORMATIONSBLATT			
Name des Anbieters oder Handelsmarke:	**FALCON**		
Adresse des Anbieters:	**Aga Rangemaster, Clarence St, Leamington Spa, Warwickshire CV31 2AD England**		
Modellkennung:	**FSXS21SS/C**		
Art des Kühlgeräts:			
Leises Gerät:	Nein	**Bauart:**	**Freistehend**
Gerät zur Weinlagerung:	**Nein**	**Sonstiges Kühlgerät:**	**Ja**

Allgemeine Produktparameter:				
Parameter		**Wert**	**Parameter**	**Wert**
Gesamtabmessungen (mm)	**Höhe**	**1850**	**Gesamtvolumen (dm³ oder l)**	**588**
	Breite	**910**		
	Tiefe	**750**		
EEI		**125**	**Energieeffizienzklasse**	**F**
Luftschallemissionen (dB(A) re 1 pW)		**44**	**Klasse Luftschallemissionen**	**D**
Energieverbrauch/Jahr (kWh/a)		**418,00**	**Klimaklasse: (T/SN)**	**tropisch/gemäßigt, erweitert**
Minimale Umgebungstemperatur (°C), für die das Kühlgerät geeignet ist		**10**	**Maximale Umgebungstemperatur (°C), für die das Kühlgerät geeignet ist**	**43**
Wintereinstellung		Nein		

Fächerparameter:					
Fachtyp		**Fachparameter und -werte**			
		Fachvolumen (dm³ oder l)	**Empfohlene Temperatureinstellung für optimale Lebensmittelaufbewahrung (°C) Diese Einstellungen dürfen nicht den im Anhang IV, Tabelle 3 dargelegten Lagerbedingungen widersprechen**	**Gefrierkapazität (kg/24 h)**	**Auftautyp (Auto-Abtauen=A, manuelles Abtauen=M)**
Vorratsfach	Nein	0,0	17	-	M
Weinlagerung	Nein	0,0	12	-	M
Keller	Nein	0,0	12	-	M
Frische Lebensmittel	Ja	398,4	4	-	A
Kühlen	Nein	0,0	2	-	M
0-Sterne- oder Eisfach	Nein	0,0	0	-	M
1-Stern	Nein	0,0	-6	-	M
2-Sterne	Nein	0,0	-12	-	M
3-Sterne	Nein	0,0	-18	-	M
4-Sterne	Ja	189,8	-18	16,5	A
2-Sterne-Fach	Nein	0,0	-12	-	M
Fach mit variabler Temperatur	Nein	0,0	-	-	M

4-STERNE-FÄCHER	
Schnelleinfrier-Modus	**Ja**

Parameter der Beleuchtungsquelle (a, b):	
Art der Beleuchtungsquelle	LED
Energieeffizienzklasse	F
Mindestgarantiedauer des Herstellers:	24
Zusätzliche Informationen:	-
Link zur Webseite des Herstellers mit Informationen zu Punkt 4(a) des Anhangs der Verordnung (EU) 2019/2019b:	

(a) wie gemäß der Delegierten Verordnung (EU) 2019/2015 (2) der Kommission festgelegt.
(b) Änderungen dieser Produktmerkmale sind zum Zwecke von Artikel 4 Absatz 4 der Verordnung (EU) 2017/1369 als nicht relevant anzusehen. (c) Sofern die Produktdatenbank den endgültigen Inhalt dieses Textfelds automatisch erstellt, sind diese Daten nicht vom Hersteller einzugeben.

DE – PRODUKTINFORMATIONSBLATT			
Name des Anbieters oder Handelsmarke:	**FALCON**		
Adresse des Anbieters:	**Aga Rangemaster, Clarence St, Leamington Spa, Warwickshire CV31 2AD England**		
Modellkennung:	**FSXS21IV/C**		
Art des Kühlgeräts:			
Leises Gerät:	Nein	**Bauart:**	**Freistehend**
Gerät zur Weinlagerung:	**Nein**	**Sonstiges Kühlgerät:**	**Ja**

Allgemeine Produktparameter:				
Parameter		**Wert**	**Parameter**	**Wert**
Gesamtabmessungen (mm)	**Höhe**	**1850**	**Gesamtvolumen (dm³ oder l)**	**588**
	Breite	**910**		
	Tiefe	**750**		
EEI		**125**	**Energieeffizienzklasse**	**F**
Luftschallemissionen (dB(A) re 1 pW)		**44**	**Klasse Luftschallemissionen**	**D**
Energieverbrauch/Jahr (kWh/a)		**418,00**	**Klimaklasse: (T/SN)**	**tropisch/gemäßigt, erweitert**
Minimale Umgebungstemperatur (°C), für die das Kühlgerät geeignet ist		**10**	**Maximale Umgebungstemperatur (°C), für die das Kühlgerät geeignet ist**	**43**
Wintereinstellung		Nein		

Fächerparameter:					
Fachtyp		**Fachparameter und -werte**			
		Fachvolumen (dm³ oder l)	**Empfohlene Temperatureinstellung für optimale Lebensmittelaufbewahrung (°C) Diese Einstellungen dürfen nicht den im Anhang IV, Tabelle 3 dargelegten Lagerbedingungen widersprechen**	**Gefrierkapazität (kg/24 h)**	**Auftautyp (Auto-Abtauen=A, manuelles Abtauen=M)**
Vorratsfach	Nein	0,0	17	-	M
Weinlagerung	Nein	0,0	12	-	M
Keller	Nein	0,0	12	-	M
Frische Lebensmittel	Ja	398,4	4	-	A
Kühlen	Nein	0,0	2	-	M
0-Sterne- oder Eisfach	Nein	0,0	0	-	M
1-Stern	Nein	0,0	-6	-	M
2-Sterne	Nein	0,0	-12	-	M
3-Sterne	Nein	0,0	-18	-	M
4-Sterne	Ja	189,8	-18	16,5	A
2-Sterne-Fach	Nein	0,0	-12	-	M
Fach mit variabler Temperatur	Nein	0,0	-	-	M

4-STERNE-FÄCHER	
Schnelleinfrier-Modus	**Ja**

Parameter der Beleuchtungsquelle (a, b):	
Art der Beleuchtungsquelle	LED
Energieeffizienzklasse	F
Mindestgarantiedauer des Herstellers:	24
Zusätzliche Informationen:	-
Link zur Webseite des Herstellers mit Informationen zu Punkt 4(a) des Anhangs der Verordnung (EU) 2019/2019b:	

(a) wie gemäß der Delegierten Verordnung (EU) 2019/2015 (2) der Kommission festgelegt.
(b) Änderungen dieser Produktmerkmale sind zum Zwecke von Artikel 4 Absatz 4 der Verordnung (EU) 2017/1369 als nicht relevant anzusehen. (c) Sofern die Produktdatenbank den endgültigen Inhalt dieses Textfelds automatisch erstellt, sind diese Daten nicht vom Hersteller einzugeben.

DE – PRODUKTINFORMATIONSBLATT			
Name des Anbieters oder Handelsmarke:	**FALCON**		
Adresse des Anbieters:	**Aga Rangemaster, Clarence St, Leamington Spa, Warwickshire CV31 2AD England**		
Modellkennung:	**FSXS21BL/C**		
Art des Kühlgeräts:			
Leises Gerät:	Nein	**Bauart:**	**Freistehend**
Gerät zur Weinlagerung:	**Nein**	**Sonstiges Kühlgerät:**	**Ja**

Allgemeine Produktparameter:				
Parameter		**Wert**	**Parameter**	**Wert**
Gesamtabmessungen (mm)	**Höhe**	**1850**	**Gesamtvolumen (dm³ oder l)**	**588**
	Breite	**910**		
	Tiefe	**750**		
EEI		**125**	**Energieeffizienzklasse**	**F**
Luftschallemissionen (dB(A) re 1 pW)		**44**	**Klasse Luftschallemissionen**	**D**
Energieverbrauch/Jahr (kWh/a)		**418,00**	**Klimaklasse: (T/SN)**	**tropisch/gemäßigt, erweitert**
Minimale Umgebungstemperatur (°C), für die das Kühlgerät geeignet ist		**10**	**Maximale Umgebungstemperatur (°C), für die das Kühlgerät geeignet ist**	**43**
Wintereinstellung		Nein		

Fächerparameter:					
Fachtyp		**Fachparameter und -werte**			
		Fachvolumen (dm³ oder l)	**Empfohlene Temperatureinstellung für optimale Lebensmittelaufbewahrung (°C) Diese Einstellungen dürfen nicht den im Anhang IV, Tabelle 3 dargelegten Lagerbedingungen widersprechen**	**Gefrierkapazität (kg/24 h)**	**Auftautyp (Auto-Abtauen=A, manuelles Abtauen=M)**
Vorratsfach	Nein	0,0	17	-	M
Weinlagerung	Nein	0,0	12	-	M
Keller	Nein	0,0	12	-	M
Frische Lebensmittel	Ja	398,4	4	-	A
Kühlen	Nein	0,0	2	-	M
0-Sterne- oder Eisfach	Nein	0,0	0	-	M
1-Stern	Nein	0,0	-6	-	M
2-Sterne	Nein	0,0	-12	-	M
3-Sterne	Nein	0,0	-18	-	M
4-Sterne	Ja	189,8	-18	16,5	A
2-Sterne-Fach	Nein	0,0	-12	-	M
Fach mit variabler Temperatur	Nein	0,0	-	-	M

4-STERNE-FÄCHER	
Schnelleinfrier-Modus	**Ja**

Parameter der Beleuchtungsquelle (a, b):	
Art der Beleuchtungsquelle	LED
Energieeffizienzklasse	F
Mindestgarantiedauer des Herstellers:	24
Zusätzliche Informationen:	-
Link zur Webseite des Herstellers mit Informationen zu Punkt 4(a) des Anhangs der Verordnung (EU) 2019/2019b:	

(a) wie gemäß der Delegierten Verordnung (EU) 2019/2015 (2) der Kommission festgelegt.
(b) Änderungen dieser Produktmerkmale sind zum Zwecke von Artikel 4 Absatz 4 der Verordnung (EU) 2017/1369 als nicht relevant anzusehen. (c) Sofern die Produktdatenbank den endgültigen Inhalt dieses Textfelds automatisch erstellt, sind diese Daten nicht vom Hersteller einzugeben.

DE – PRODUKTINFORMATIONSBLATT			
Name des Anbieters oder Handelsmarke:	**FALCON**		
Adresse des Anbieters:	**Aga Rangemaster, Clarence St, Leamington Spa, Warwickshire CV31 2AD England**		
Modellkennung:	**FSXS21DI/C**		
Art des Kühlgeräts:			
Leises Gerät:	Nein	**Bauart:**	**Freistehend**
Gerät zur Weinlagerung:	**Nein**	**Sonstiges Kühlgerät:**	**Ja**

Allgemeine Produktparameter:				
Parameter		**Wert**	**Parameter**	**Wert**
Gesamtabmessungen (mm)	**Höhe**	**1850**	**Gesamtvolumen (dm³ oder l)**	**588**
	Breite	**910**		
	Tiefe	**750**		
EEI		**125**	**Energieeffizienzklasse**	**F**
Luftschallemissionen (dB(A) re 1 pW)		**44**	**Klasse Luftschallemissionen**	**D**
Energieverbrauch/Jahr (kWh/a)		**418,00**	**Klimaklasse: (T/SN)**	**tropisch/gemäßigt, erweitert**
Minimale Umgebungstemperatur (°C), für die das Kühlgerät geeignet ist		**10**	**Maximale Umgebungstemperatur (°C), für die das Kühlgerät geeignet ist**	**43**
Wintereinstellung		Nein		

Fächerparameter:					
Fachtyp		**Fachparameter und -werte**			
		Fachvolumen (dm³ oder l)	**Empfohlene Temperatureinstellung für optimale Lebensmittelaufbewahrung (°C) Diese Einstellungen dürfen nicht den im Anhang IV, Tabelle 3 dargelegten Lagerbedingungen widersprechen**	**Gefrierkapazität (kg/24 h)**	**Auftautyp (Auto-Abtauen=A, manuelles Abtauen=M)**
Vorratsfach	Nein	0,0	17	-	M
Weinlagerung	Nein	0,0	12	-	M
Keller	Nein	0,0	12	-	M
Frische Lebensmittel	Ja	398,4	4	-	A
Kühlen	Nein	0,0	2	-	M
0-Sterne- oder Eisfach	Nein	0,0	0	-	M
1-Stern	Nein	0,0	-6	-	M
2-Sterne	Nein	0,0	-12	-	M
3-Sterne	Nein	0,0	-18	-	M
4-Sterne	Ja	189,8	-18	16,5	A
2-Sterne-Fach	Nein	0,0	-12	-	M
Fach mit variabler Temperatur	Nein	0,0	-	-	M

4-STERNE-FÄCHER	
Schnelleinfrier-Modus	**Ja**

Parameter der Beleuchtungsquelle (a, b):	
Art der Beleuchtungsquelle	LED
Energieeffizienzklasse	F
Mindestgarantiedauer des Herstellers:	24
Zusätzliche Informationen:	-
Link zur Webseite des Herstellers mit Informationen zu Punkt 4(a) des Anhangs der Verordnung (EU) 2019/2019b:	

(a) wie gemäß der Delegierten Verordnung (EU) 2019/2015 (2) der Kommission festgelegt.
(b) Änderungen dieser Produktmerkmale sind zum Zwecke von Artikel 4 Absatz 4 der Verordnung (EU) 2017/1369 als nicht relevant anzusehen. (c) Sofern die Produktdatenbank den endgültigen Inhalt dieses Textfelds automatisch erstellt, sind diese Daten nicht vom Hersteller einzugeben.

12. Garantie / Kundendienst

Wenn eine Beratung oder technische Hilfe benötigt wird, müssen die Rechnung und die Produkt-/Seriennummer beim autorisierten Servicemitarbeiter vor Ort vorgelegt werden.

Der 2-jährige wartungsfreie Betrieb des Gerätes beginnt ab dem Kaufdatum dieses Produktes.

Kosmetische Schäden am Gerät müssen innerhalb von 30 Tagen nach der Lieferung gemeldet werden.

Bitte beachten Sie, dass AGA Rangemaster Limited zur Durchführung von Reparaturen im Rahmen der Garantie Pacifica als Partner ernannt hat. Bei Anfragen zu Reparaturen im Rahmen der Garantie werden Ihre Daten von Pacifica gespeichert.

Pacifica-Hotline für Garantiefragen: 0844 847 6711

AGA RANGEmaster

Clarence Street, Royal Leamington Spa,
Warwickshire, CV31 2AD, England.